MANUALE DI ISTRUZIONI | IT

PER UN CORRETTO E SICURO USO DELL'APPARECCHIO

Kooper®

FRIGORIFERO

5926227- 5925938 - 5925939

Corrente 0,5 A ▪ 220 - 240 V ~ 50 Hz

UNICAMENTE AD USO DOMESTICO

ATTENZIONE! LEGGERE ATTENTAMENTE LE ISTRUZIONI E LE AVVERTENZE CONTENUTE NEL PRESENTE LIBRETTO E CONSERVARLE PER ULTERIORI CONSULTAZIONI PER TUTTA LA VITA DEL PRODOTTO. ESSE INFATTI FORNISCONO INDICAZIONI IMPORTANTI PER QUANTO RIGUARDA LA FUNZIONALITÀ E LA SICUREZZA NELL'INSTALLAZIONE, NELL'USO E NELLA MANUTENZIONE DEL PRODOTTO.

GALILEO S.P.A. STRADA GALLI 27 - 00019 TIVOLI (RM) - ITALY
WWW.GALILEOSPA.COM INFO@GALILEOSPA.COM SICUREZZAPRODOTTO@GALILEOSPA.COM (+39) 07745021 ▪ MADE IN CHINA

1.0 ECHO 10

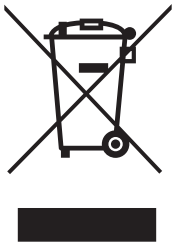

TRATTAMENTO DEL DISPOSITIVO
ELETTRICO ED ELETTRONICO A FINE VITA

INFORMAZIONE AGLI UTENTI PER IL CORRETTO SMALTIMENTO
DEL PRODOTTO AL SENSI DELLA DIRETTIVA EUROPEA 2012/19/EU E DEL D.LGS N. 49/2014.

CARO CONSUMATORE,
È IMPORTANTE RICORDARTI CHE, COME BUON CITTADINO, AVRAI L'OBBLIGO DI SMALTIRE QUESTO PRODOTTO NON COME RIFIUTO URBANO, MA DI EFFETTUARE UNA RACCOLTA SEPARATA. IL SIMBOLO SOPRA INDICATO E RIPORTATO SULL'APPARECCHIATURA INDICA CHE IL RIFIUTO DEVE ESSERE OGGETTO DI "RACCOLTA SEPARATA". I DISPOSITIVI ELETTRICI ED ELETTRONICI NON DEVONO ESSERE CONSIDERATI RIFIUTI DOMESTICI. PERTANTO, IL PRODOTTO ALLA FINE DELLA SUA VITA UTILE, NON DEVE ESSERE SMALTITO INSIEME AL RIFIUTI URBANI. L'UTENTE DOVRÀ CONFERIRE (O FAR CONFERIRE) IL RIFIUTO AL CENTRI DI RACCOLTA DIFFERENZIATA PREDISPOSTI DALLE AMMINISTRAZIONI LOCALI, OPPURE CONSEGNARLO AL RIVENDITORE CONTRO L'ACQUISTO DI UNA NUOVA APPARECCHIATURA DI TIPO EQUIVALENTE. LA RACCOLTA DIFFERENZIATA DEL RIFIUTO E LE SUCCESSIVE OPERAZIONI DI TRATTAMENTO, RECUPERO E SMALTIMENTO FAVORISCONO LA PRODUZIONE DI APPARECCHIATURE CON MATERIALI RICICLATI E LIMITANO GLI EFFETTI NEGATIVI SULL'AMBIENTE E SULLA SALUTE EVENTUALMENTE CAUSATI DA UNA GESTIONE IMPROPRIA DEL RIFIUTO.

GRAZIE!

DISPOSAL OF THE ELECTRIC OR ELECTRONIC DEVICE AT THE END OF ITS LIFE

INFORMATION FOR USERS ABOUT THE CORRECT DISPOSAL
OF THE PRODUCT ACCORDING TO THE EUROPEAN DIRECTIVE 2012/19/EU
AND TO THE LEGISLATIVE DECREE N. 49/2014.

DEAR CUSTOMER,
IT IS IMPORTANT TO REMINO YOU THAT, AS A GOOD CITIZEN, YOU CANNOT DISPOSE OF THIS PRODUCT AS MUNICIPAL WASTE; YOU HAVE TO DO A SEPARATE COLLECTION. THE SYMBOL LABELLED ON THE APPLIANCE INDICATES THAT THE RUBBISH IS SUBJECT TO "SEPARATE COLLECTION". ELECTRICAL AND ELECTRONIC APPLIANCE CANNOT BE CONSIDERED AS DOMESTIC WASTE. THEREFORE, AT THE END OF ITS USEFUL LIFE, THIS PRODUCT SHOULD NOT BE DISPOSED WITH MUNICIPAL WASTES. THE USER MUST THEREFORE ASSIGN OR (HAVE COLLECTED) THE RUBBISH TO A TREATMENT FACILITY UNDER LOCAL ADMINISTRATION, OR HAND IT OVER TO THE RESELLER IN EXCHANGE FOR AN EQUIVALENT NEW PRODUCT.
THE SEPARATE COLLECTION OF THE RUBBISH AND THE SUCCESSIVE TREATMENT, RECYCLING AND DISPOSAL OPERATIONS PROMOTE PRODUCTION OF APPLIANCES MADE WITH RECYCLED MATERIALS AND REDUCE NEGATIVE EFFECTS ON HEALTH AND THE ENVIRONMENT CAUSED BY IMPROPER TREATMENT OF RUBBISH.

THANKYOU!

AVVERTENZE GENERALI DI SICUREZZA

PERICOLO PER I BAMBINI!

■ QUESTO APPARECCHIO ELETTRICO NON È UN GIOCATTOLO. UTILIZZARLO E RIPORLO FUORI DALLA PORTATA DEI BAMBINI. I COMPONENTI DELL'IMBALLAGGIO (EVENTUALI SACCHETTI IN PLASTICA, CARTONI, ECC.) DEVONO ESSERE TENUTI LONTANI DALLA PORTATA DEI BAMBINI.

■ L'USO DI QUESTO APPARECCHIO È CONSENTITO AI BAMBINI A PARTIRE DAGLI 8 ANNI DI ETÀ E ALLE PERSONE CON RIDOTTE CAPACITÀ FISICHE, SENSORIALI O MENTALI OPPURE CON MANCATA ESPERIENZA E CONOSCENZA, SUPERVISIONATI O ISTRUITI DA PERSONE ADULTE E RESPONSABILI PER LA LORO SICUREZZA. QUESTO APPARECCHIO NON È DA INTENDERSI ADATTO ALL'USO DA PARTE DI PERSONE (INCLUSI I BAMBINI) CON RIDOTTE CAPACITÀ FISICHE, SENSORIALI O MENTALI, O PRIVE DI ESPERIENZA E CONOSCENZA, A MENO CHE SIANO STATE SUPERVISIONATE O ISTRUITE RIGUARDO ALL'USO DELL'APPARECCHIO DA UNA PERSONA RESPONSABILE DELLA LORO SICUREZZA E SOLO DOPO ESSERSI ACCERTATI CHE ABBIANO COMPRESO I PERICOLI DERIVANTI DALL'USO.

■ I BAMBINI DEVONO ESSERE TENUTI SOTTO CONTROLLO PER EVITARE CHE GIOCHINO CON L'APPARECCHIO.

PERICOLO LESIONI!

■ PRIMA DI SOSTITUIRE GLI ACCESSORI SPEGNERE L'APPARECCHIO E STACCARE LA SPINA! NON INSERIRE LA SPINA DELL'APPARECCHIO NELLA PRESA SENZA AVER PRIMA INSTALLATO TUTTI GLI ACCESSORI NECESSARI.

■ PRESTARE MASSIMA ATTENZIONE NEL CASO IN CUI SI UTILIZZI

L'APPARECCHIO IN PRESENZA DI BAMBINI.

■ NON LASCIARE L'APPARECCHIO INCUSTODITO QUANDO È IN FUNZIONE

■ TOGLIERE LA SPINA DALLA PRESA QUANDO L'APPARECCHIO NON È UTILIZZATO E LASCIARE RAFFREDDARE L'APPARECCHIO PRIMA DI EFFETTUARELA PULIZIA

■ NON APPOGGIARE SULL'APERTURA ALCUN OGGETTO ED ACCERTARSI CHE L'ARIA CIRCOLI LIBERAMENTE.

■ NON UTILIZZARE SE LA SUPERFICIE PRESENTA DELLE CREPE OVVERO SI MANIFESTA INCRINATA

■ NON EFFETTUARE ALCUN TENTATIVO DI PULIZIA MENTRE L'APPARECCHIO È IN FUNZIONE. NON UTILIZZARE OGGETTI ACUMINATI PER RIMUOVERE EVENTUALI CORPI ESTRANEI

■ LE OPERAZIONI DI PULIZIA NON DEVONO ESSERE EFFETTUATE DA BAMBINI NON SORVEGLIATI.

■ NON UTILIZZARE ALCUN TEMPORIZZATORE PER UTILIZZARE L'APPARECCHIO.

■ PER SPEGNERE L'APPARECCHIO, PORTARE L'INTERRUTTORE IN POSIZIONE DI SPEGNIMENTO, QUINDI STACCARE LA SPINA DALLA PRESA, TRAZIONANDO LA SPINA E NON IL CAVO.

■ NON UTILIZZARE L'APPARECCHIO ALL'APERTO

■ NON POSIZIONARE L'OGGETTO VICINO A SUPERFICI CALDE.

PERICOLO SCOSSA ELETTRICA!

■ QUESTO APPARECCHIO È CONCEPITO PER FUNZIONARE UNICAMENTE A CORRENTE ALTERNATA. PRIMA DI METTERLO IN FUNZIONE ASSICURARSI CHE LA TENSIONE DI RETE CORRISPONDA A QUELLA INDICATA SULLA TARGHETTA DATI.

■ COLLEGARE L'APPARECCHIO SOLO A PRESE DI CORRENTE AVENTI

PORTATA MINIMA 10 AMPERE.

■ NON TIRARE IL CAVO DI ALIMENTAZIONE O L'APPARECCHIO STESSO PER TOGLIERE LA SPINA DALLA PRESA DI CORRENTE.

■ SVOLGERE COMPLETAMENTE IL CAVO DI ALIMENTAZIONE ELETTRICA PRIMA DI METTERE IN FUNZIONE L'APPARECCHIO.

■ UTILIZZARE UNA PROLUNGA ELETTRICA SOLO SE IN PERFETTO STATO.

■ NON LASCIARE MAI SCORRERE IL CAVO DI ALIMENTAZIONE SU SPIGOLI TAGLIENTI; EVITARE DI SCHIACCIARLO.

■ NON LASCIARE L'APPARECCHIO ESPOSTOAD AGENTI ATMOSFERICI (PIOGGIA, GELO, SOLE, ECC.).

■ NON UTILIZZARE MAI L'APPARECCHIO:

- SE È CADUTO E PRESENTA EVIDENTI ROTTURE O ANOMALIE DI FUNZIONAMENTO;
- SE LA SPINA O IL CAVO DI ALIMENTAZIONE ELETTRICA È DIFETTOSO;
- IN AMBIENTI UMIDI O SATURI DI GAS.

■ NON COPRIRE L'APPARECCHIO CON ASCIUGAMANI, INDUMENTI, ECC.

■ COLLOCARE L'APPARECCHIO SOLO SU PIANI DI APPOGGIO ORIZZONTALI E STABILI, LONTANO DA DOCCE, VASCHE DA BAGNO, LAVANDINI, ECC. SE L'APPARECCHIO SI DOVESSE BAGNARE O ENTRASSE IN CONTATTO CON ACQUA NON UTILIZZARLO E FARLO CONTROLLARE DA UN LABORATORIO SPECIALIZZATO.

■ TOGLIERE SEMPRE LA SPINA DALLA RETE DI ALIMENTAZIONE ELETTRICA IMMEDIATAMENTE DOPO L'USO E PRIMA DI ESEGUIRE QUALSIASI INTERVENTO DI PULIZIA O MANUTENZIONE.

■ LE EVENTUALI RIPARAZIONI DEVONO ESSERE ESEGUITE SOLO DA UN TECNICO SPECIALIZZATO. RIPARARE DA SÉ L'APPARECCHIO PUÒ

ESSERE ESTREMAMENTE PERICOLOSO.

■ UN APPARECCHIO FUORI USO DEVE ESSERE RESO INUTILIZZABILE, TAGLIANDO IL CAVO DI ALIMENTAZIONE ELETTRICA, PRIMA DI BUTTARLO.

■ PULIRE L'APPARECCHIO UTILIZZANDO UN PANNO UMIDO. NON USARE SOLVENTI O DETERSIVI ABRASIVI.

■ NON OSTRUIRE LE APERTURE DI VENTILAZIONE.

■ FARE IN MODO CHE IL CAVO DI ALIMENTAZIONE NON VENGA CALPESTATO O SCHIACCIATO, SOPRATTUTTO IN CORRISPONDENZA DI SPINE, PRESE E NEL PUNTO DI USCITA DALL'APPARECCHIO.

PERICOLO! MATERIALI INFIAMMABILI

■ NON POSIZIONARE/UTILIZZARE DISPOSITIVI ELETTRICI ALL'INTERNO DEL VANO DELL'ELETTRODOMESTICO.

■ NON UTILIZZARE PROLUNGHE O MULTIPRESE CHE RIMANGANO

■ SUL RETRO DEL PRODOTTO CONSERVARE LE ISTRUZIONI PER OGNI FUTURA EVENIENZA

AVVERTENZE SPECIFICHE

■ MANTENERE LE FERITOIE DI VENTILAZIONE DELL'APPARECCHIO LIBERE DA OSTRUZIONI.

■ NON DANNEGGIARE I TUBI DEL CIRCUITO REFRIGERANTE DELL'APPARECCHIO

■ NON USARE DISPOSITIVI MECCANICI, ELETTRICI O CHIMICI PER

■ ACCELERARE IL PROCESSO DI SBRINAMENTO

■ QUESTO APPARECCHIO È PRIVO DI CFC. IL CIRCUITO REFRIGERANTE CONTIENE R600A (HC). APPARECCHI CON

ISOBUTANO (R600A): L'ISOBUTANO È UN GAS NATURALE SENZA EFFETTI NOCIVI SULL'AMBIENTE, TUTTAVIA È INFIAMMABILE. È QUINDI INDISPENSABILE ASSICURARSI CHE I TUBI DEL CIRCUITO REFRIGERANTE NON SIANO DANNEGGIATI. PRESTARE PARTICOLARE ATTENZIONE IN CASO DI TUBI DANNEGGIATI QUANDO SI SVUOTA IL CIRCUITO REFRIGERANTE.

■ QUESTO APPARECCHIO È DESTINATO A ESSERE UTILIZZATO NELLE APPLICAZIONI DOMESTICHE E SIMILARI QUALI:

- NELLE ZONE PER CUCINARE RISERVATE AL PERSONALE DEI NEGOZI, NEGLI UFFICI E IN ALTRI AMBIENTI PROFESSIONALI;
- NEGLI AGRITURISMI;
- UTILIZZO DA PARTE DI CLIENTI DI ALBERGHI, MOTEL E ALTRI AMBIENTI A CARATTERE RESIDENZIALE;
- NEGLI AMBIENTI TIPO BED AND BREAKFAST.

■ NON CONSERVARE ALL'INTERNO DELL'APPARECCHIO SOSTANZE ESPLOSIVE QUALI BOMBOLETTE SPRAY CON PROPELLENTE INFIAMMABILE.

■ SE IL CAVO DI ALIMENTAZIONE È DANNEGGIATO, DEVE ESSERE SOSTITUITO DAL PRODUTTORE, DALL'ASSISTENZA O DA TECNICI QUALIFICATI.

■ NON CONSERVARE SOSTANZE ESPLOSIVE COME BOMBOLETTE AEROSOL CON PROPELLENTE INFIAMMABILE IN QUESTO APPARECCHIO.

■ NON UTILIZZARE PROLUNGHE! UTILIZZARE UNA PRESA A MURO ESCLUSIVA. NON COLLEGARE IL FRIGORIFERO A PROLUNGHE O INSIEME AD ALTRI ELETTRODOMESTICI ALLA STESSA PRESA A MURO. NON GIUNTARE IL CAVO.

ISTRUZIONI PER LA MESSA A TERRA

■ QUESTO APPARECCHIO DEVE ESSERE COLLEGATO AD UNA PRESA CON MESSA A TERRA. IN CASO DI CORTOCIRCUITO, LA MESSA A TERRA RIDUCE IL RISCHIO DI SCOSSE ELETTRICHE FORNENDO UN FILO DI SCARICO PER LA CORRENTE ELETTRICA. QUESTO APPARECCHIO È DOTATO DI UN CAVO CON FILO DI MESSA A TERRA E SPINA CON MESSA A TERRA. LA SPINA DEVE ESSERE INSERITA IN UNA PRESA CORRETTAMENTE INSTALLATA E CON MESSA A TERRA.

ATTENZIONE! L'USO IMPROPRIO DELLA SPINA DI MESSA A TERRA PUÒ COMPORTARE IL RISCHIO DI SCOSSA ELETTRICA. CONSULTARE UN ELETTRICISTA QUALIFICATO O UN TECNICO DELL'ASSISTENZA SE LE ISTRUZIONI RELATIVE ALLA MESSA A TERRA NON SONO COMPLETAMENTE COMPRESE O SE SUSSISTONO DUBBI SUL CORRETTO COLLEGAMENTO A TERRA DELL'APPARECCHIO.

AVVISO IMPORTANTE

■ UN FRIGORIFERO VUOTO ED INUTILIZZATO È MOLTO PERICOLOSO PER I BAMBINI. RIMUOVERE LE GUARNIZIONI, I FERMI, I CASSETTI E LE PORTE DAGLI ELETTRODOMESTICI, OPPURE ADOTTARE ALTRE MISURE CHE NE GARANTISCANO L'INNOCUITÀ.

■ **PERICOLO!** RISCHIO DI INTRAPPOLAMENTO DEI BAMBINI. PRIMA DI GETTARE VIA IL VOSTRO VECCHIO FRIGORIFERO O CONGELATORE.

■ RIMUOVERE LE PORTE

■ LASCIARE I RIPIANI AL LORO POSTO IN MODO CHE I BAMBINI NON POSSANO ENTRARE ALL'INTERNO.

PARTI DEL PRODOTTO

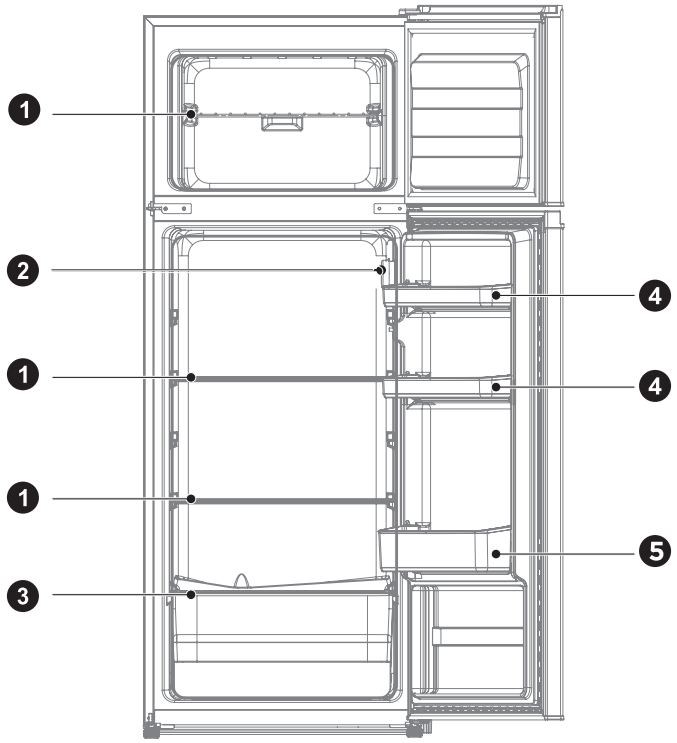

1 Ripiano
2 Controllo della temperatura
3 Cassetto per frutta e verdura
4 Ripiano portaoggetti piccolo
5 Ripiano portaoggetti grande

NOTA: L'immagine sopra è solo a scopo di riferimento. La configurazione effettiva dipenderà dal prodotto fisico o dalla dichiarazione del distributore.

ISTRUZIONI DI INSTALLAZIONE

Per gli elettrodomestici refrigeranti con classe climatica
- A seconda della classe climatica, questo elettrodomestico refrigerante è destinato ad essere utilizzato a temperature ambiente come specificato nella tabella seguente.
- La classe climatica si trova sulla targhetta dati. Il prodotto potrebbe non funzionare correttamente a temperature al di fuori dell'intervallo specifico.
- La classe climatica si trova sull'etichetta del prodotto.

Intervallo di temperatura efficace
- Il prodotto è progettato per funzionare normalmente nell'intervallo di temperatura specificato dalla sua classe di valutazione.

Classe	Simbolo	Intervallo di temperatura ambiente °C	
		IEC 62552 (ISO 15502)	ISO ISO 8561
Temperato esteso	SN	+ 10 a + 32	+ 10 a + 32
Temperato	N	+ 16 a + 32	+ 16 a + 32
Subtropicale	ST	+ 16 a + 38	+ 18 a + 38
Tropicale	T	+ 16 a + 43	+ 18 a + 43

POSIZIONAMENTO E REQUISITI DI SPAZIO

Una distanza troppo piccola dagli oggetti adiacenti può comportare la riduzione della capacità di congelamento e un aumento dei costi energetici "Il frigorifero deve essere posizionato con entrambi i lati contro il muro ad una distanza libera superiore a 100 mm, e il retro del frigorifero contro il muro con una distanza non superiore a 75 mm.".

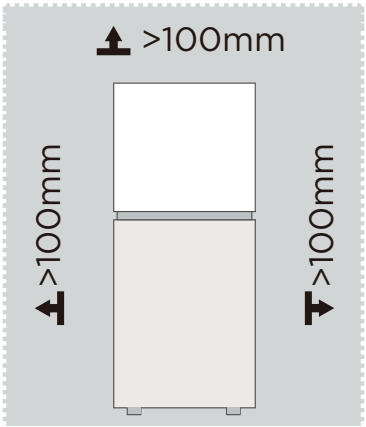

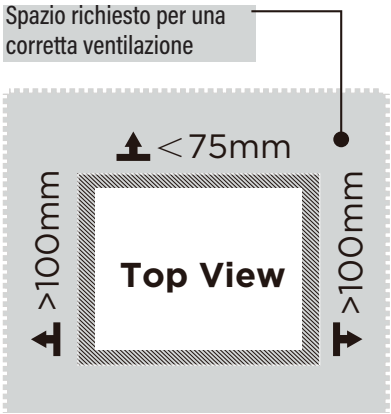

ATTENZIONE

L'immagine sopra è solo a scopo di riferimento. La configurazione effettiva dipenderà dal prodotto fisico o dalla dichiarazione del distributore.

Diagramma dei requisiti di spazio (quando la porta è aperta e quando la porta è chiusa)

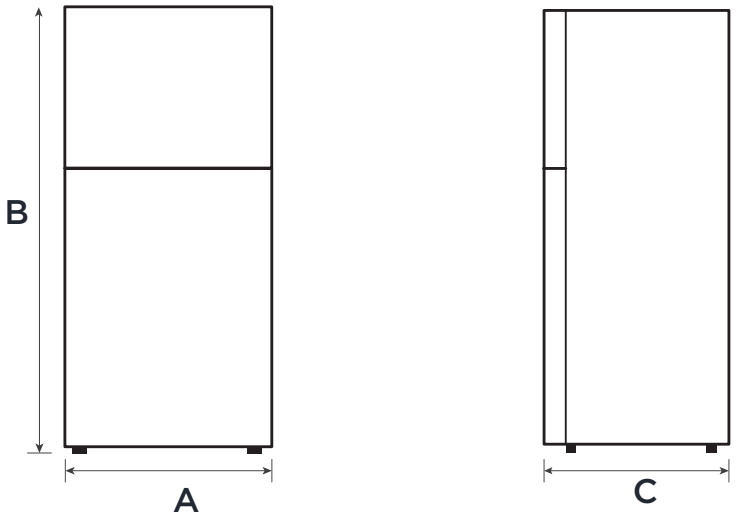

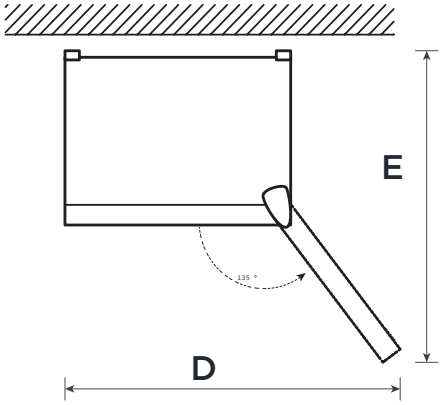

Larghezza	Altezza totale	Profondità	Larghezza porte aperte 135°	Profondità porte aperte 135°
A	B	C	D	E
550	1430	550	1028	1065

Nota: Tutte le dimensioni in mm

INVERSIONE DELLE PORTE

A seconda della posizione in cui si desidera installare il frigorifero, potrebbe risultare più comodo invertire il senso di apertura della porta

⚠ ATTENZIONE

ATTENZIONE: Per evitare danni a persone o cose, si consiglia di farsi assistere da un'altra persona durante l'inversione della porta.

Preparativi per invertire la posizione della porta

Sarà necessario un cacciavite standard e un cacciavite a croce.
- Assicurarsi che il frigorifero sia scollegato alla corrente e vuoto.
- Assicurarsi di avere qualcuno disponibile a fornitore assistenza durante il processo di montaggio.
- Conservare tutte le parti rimosse per riutilizzarle in seguito.

Parti già montate sulla porta (come da spedizione):

- Spegnere il frigorifero e rimuovere tutti gli oggetti dai ripiani della porta.
- Togliere il coperchio della cerniera superiore, la cerniera superiore, il tubo manicotto della porta del congelatore e il tappo del foro dall'altro lato.

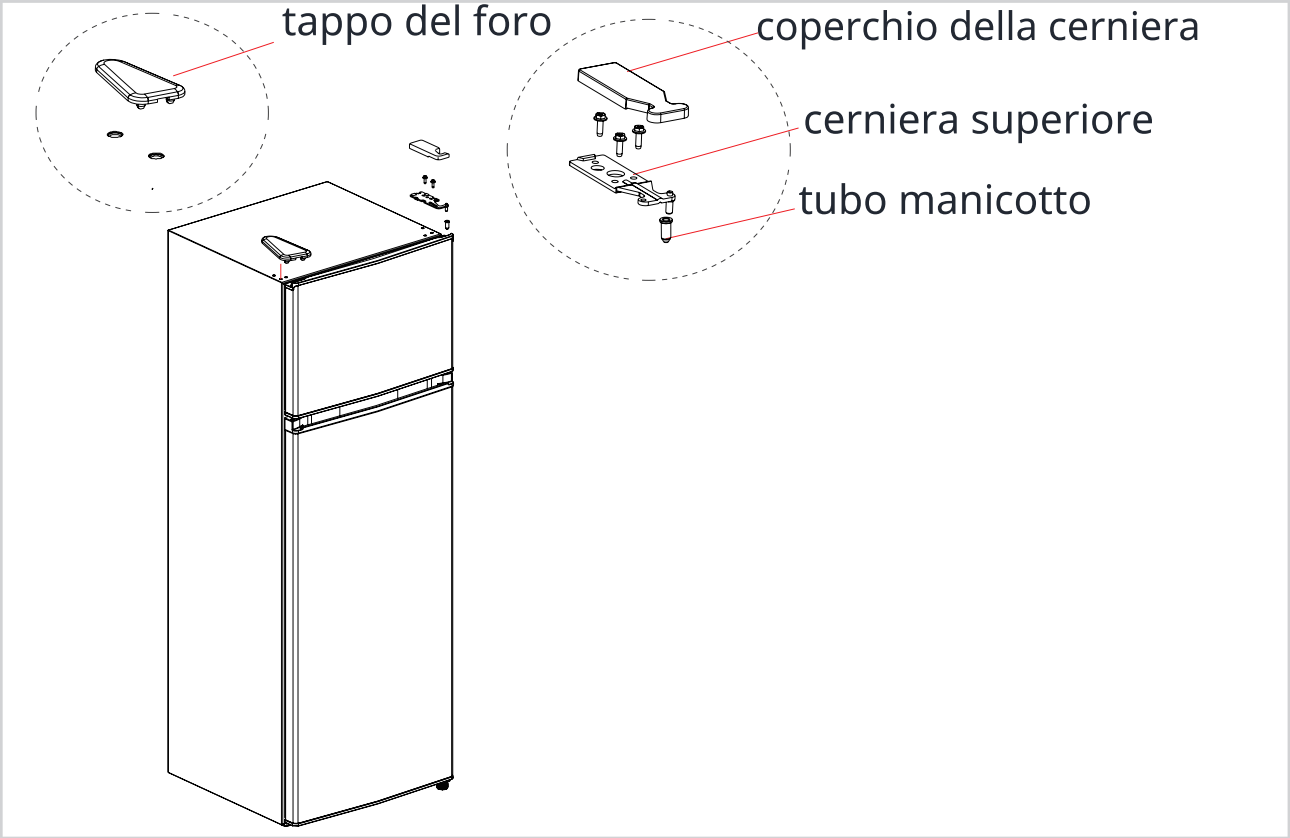

Rimuovere la porta del vano congelatore, la cerniera centrale, il manicotto della porta del frigorifero e i tappi dei fori presenti sul lato opposto.

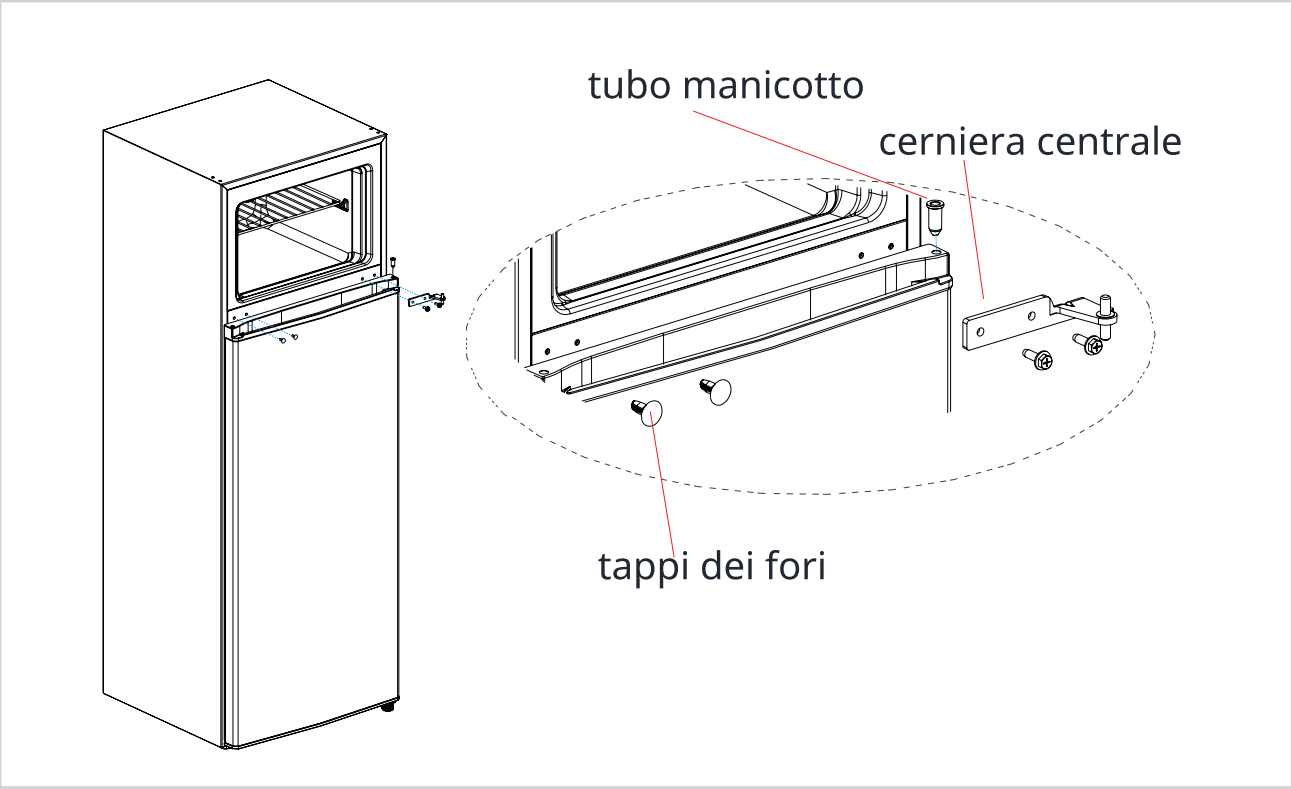

- Rimuovere la porta del frigorifero, rimuovere la cerniera inferiore e il piedino regolabile dall'altro lato.
- Installare il montaggio della cerniera inferiore e il piedino regolabile sul lato opposto.

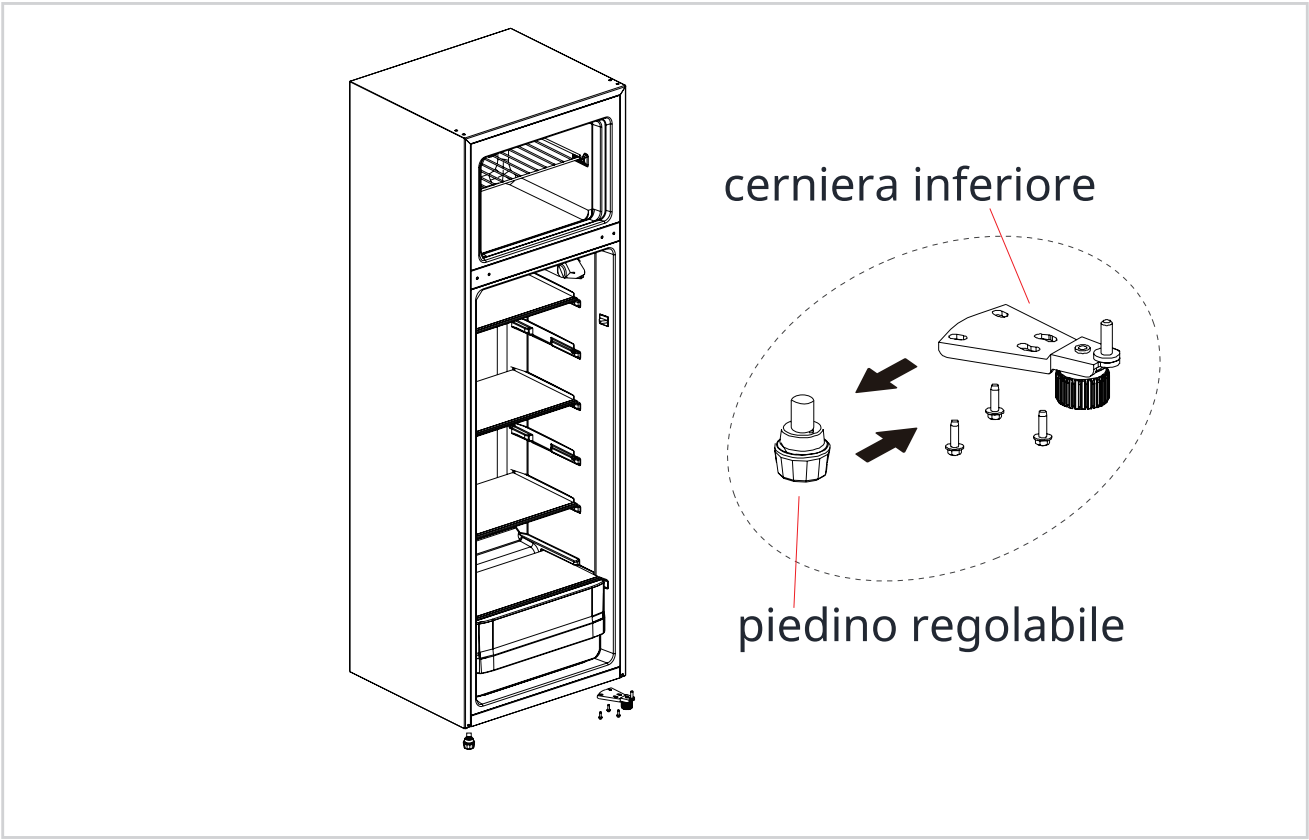

- Rimuovere la porta del frigorifero, la cerniera inferiore e il piedino regolabile dal lato originale.
- Montare la cerniera inferiore e il piedino regolabile sul lato opposto.

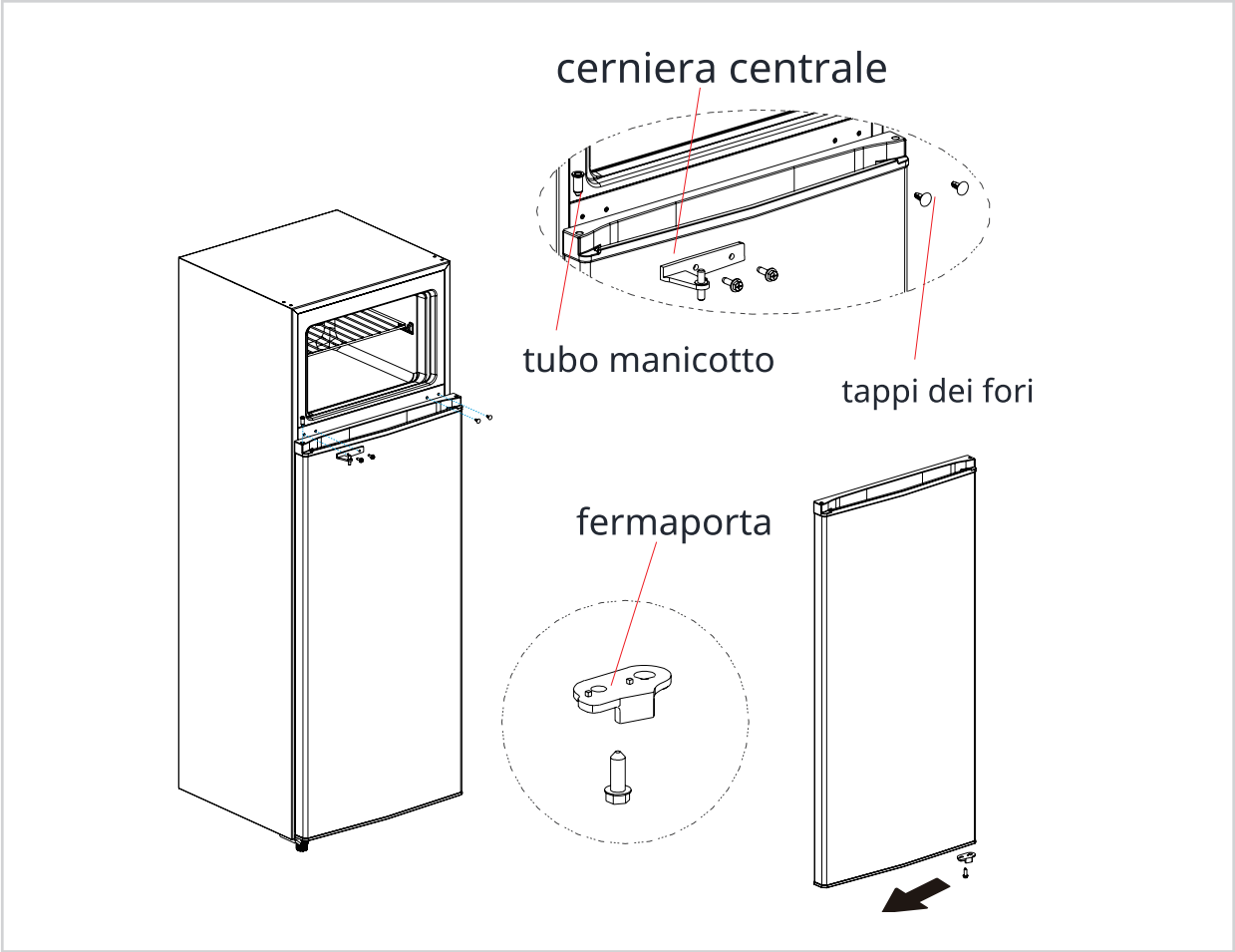

- Montare il fermo della porta del congelatore sul lato opposto.

- Posizionare la porta del congelatore sulla cerniera centrale.
- Installare la cerniera superiore e il relativo copri-cerniera.
- Montare il manicotto passacavo della porta del congelatore e inserire il tappo nel foro sul lato opposto.

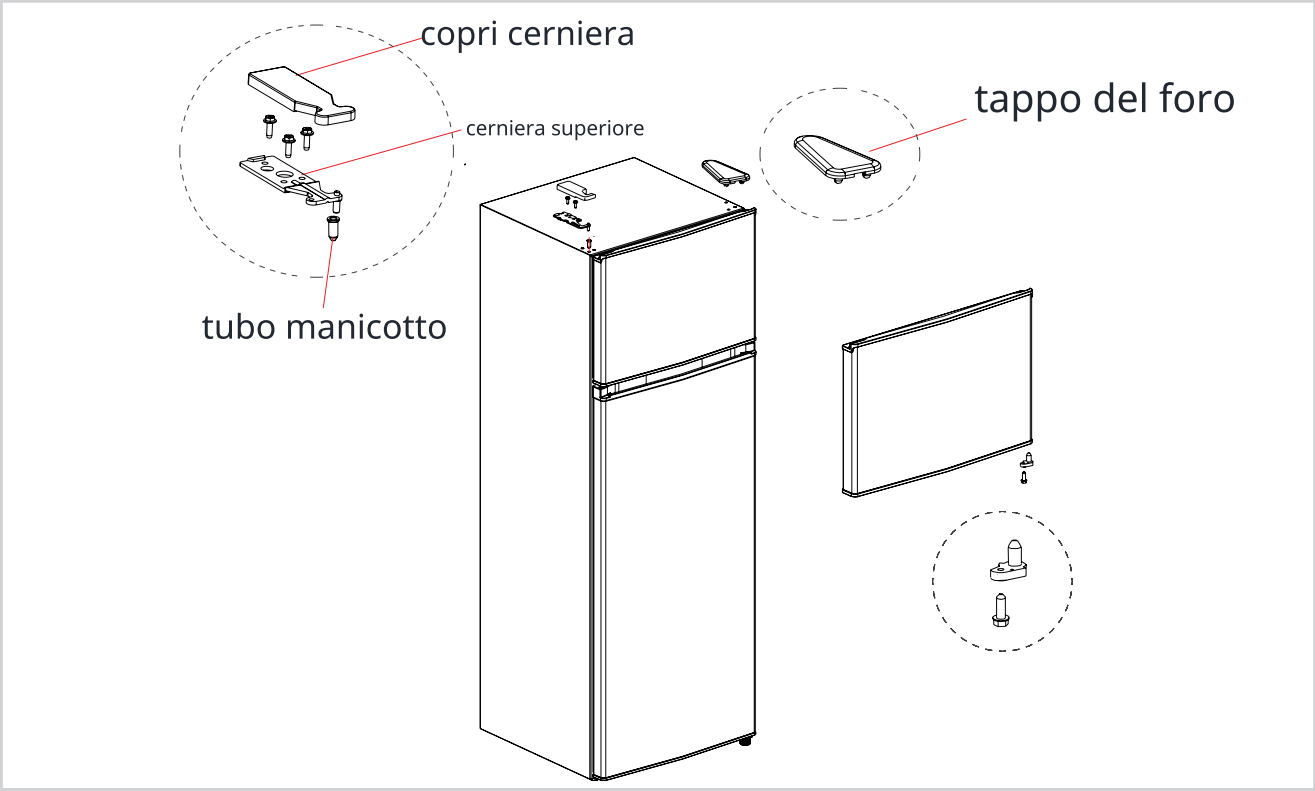

ATTENZIONE

L'immagine sopra è solo a scopo di riferimento. La configurazione effettiva dipenderà dal prodotto fisico o dalla dichiarazione del distributore.

PIEDINI LIVELLANTI

Per evitare vibrazioni, l'unità deve essere livellata.
Se necessario, regolare le viti di livellamento per compensare il pavimento irregolare.
La parte anteriore dovrebbe essere leggermente più alta della parte posteriore per facilitare la chiusura della porta.
Le viti di livellamento possono essere girate facilmente inclinando leggermente il mobile.
Ruotare le viti di livellamento in senso antiorario per sollevare l'unità, in senso orario per abbassarla.

COLLEGAMENTO ALLA PRESA DI CORRENTE

Dopo aver installato l'elettrodomestico, collegare la spina di alimentazione in una presa di corrente.

ATTENZIONE
Dopo aver collegato il cavo di alimentazione (o la spina) alla presa, attendere 2 o 3 ore prima di mettere il cibo nell'elettrodomestico. Se si aggiunge cibo prima che l'elettrodomestico si sia raffreddato completamente, il cibo potrebbe deteriorarsi.

CONSIGLI PER IL RISPARMIO ENERGETICO

- Non posizionare l'elettrodomestico vicino ai fornelli, ai termosifoni o ad altre fonti di calore. Se la temperatura ambiente è alta, il compressore funzionerà più frequentemente e per più tempo, con conseguente aumento del consumo energetico.
- Assicurarsi che ci sia una sufficiente ventilazione alla base dell'elettrodomestico, sui lati dell'elettrodomestico e dietro l'elettrodomestico. Non coprire mai le aperture di ventilazione.
- Si prega inoltre di osservare le dimensioni dello spazio nel capitolo "Installazione".
- La disposizione dei cassetti, ripiani e supporti come mostrato nell'illustrazione offre il miglior utilizzo efficiente dell'energia e dovrebbe quindi essere mantenuta per quanto possibile. Tutti i cassetti e ripiani devono rimanere nell'elettrodomestico per mantenere la temperatura stabile e risparmiare energia.
- Per ottenere uno spazio di conservazione più ampio (ad esempio per merci refrigerate o congelate di grandi dimensioni), è possibile rimuovere i ripiani centrali. I cassetti e i ripiani superiori e inferiori dovrebbero essere rimossi solo se necessario e per ultimi.
- Un vano frigorifero/congelatore uniformemente riempito contribuisce a un uso ottimale dell'energia. Pertanto, evitare ripiani vuoti o a metà pieni.
- Lasciare raffreddare il cibo caldo prima di metterlo nel frigorifero/congelatore. Il cibo che si è già raffreddato aumenta l'efficienza energetica.
- Lasciare scongelare il cibo surgelato nel frigorifero. Il freddo del cibo surgelato riduce il consumo energetico nel vano frigorifero e aumenta così l'efficienza energetica.
- Aprire la porta solo il tempo strettamente necessario per ridurre al minimo la perdita di freddo. Aprire brevemente la porta e chiuderla correttamente riduce il consumo energetico
- Le guarnizioni della porta del vostro elettrodomestico devono essere perfettamente integre in modo che le porte si chiudano correttamente e il consumo energetico non aumenti inutilmente.

ISTRUZIONI PER L'USO
PANNELLO DI CONTROLLO

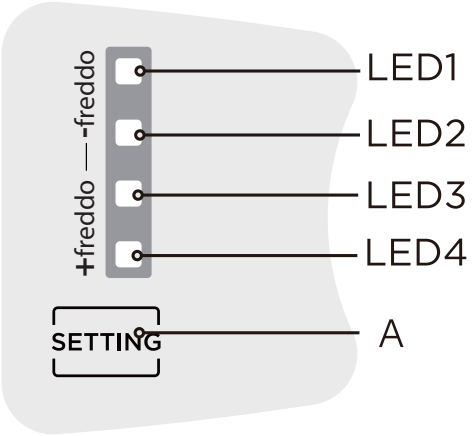

Display		Pulsante	
1	LED 1	A	Impostazione della temperatura del vano frigorifero
2	LED 2		
3	LED 3		
4	LED 4		

Display

▪ Una volta acceso per la prima volta, tutte le luci LED si accendono per 2 secondi, poi il frigorifero funziona con l'impostazione predefinita, con la luce LED3 accesa.

▪ In caso di assenza di guasti, mostra l'impostazione effettiva della temperatura del frigorifero.

▪ In caso di guasto, il LED corrispondente lampeggia.

▪ Il display del codice di errore scomparirà dopo 30 minuti. se è necessario visualizzare nuovamente il codice di errore, scollegare l'alimentazione e quindi riaccenderla.

Codice di errore	Descrizione dell'errore
LED1/LED3 LAMPEGGIANTI	Guasto del sensore di temperatura ambiente
LED1/LED2 /LED4 LAMPEGGIANTI	Guasto del sensore di sbrinamento del refrigerante

ATTENZIONE

Il pannello di controllo effettivo può variare da modello a modello.

Impostazione della temperatura

▪ Ogni volta che il pulsante di impostazione della temperatura A viene premuto una volta, l'impostazione della temperatura cambia una volta. Dopo che l'impostazione della temperatura è stata completata, il frigorifero funzionerà secondo il valore impostato dopo 30 secondi.

La regolazione del cambio è:

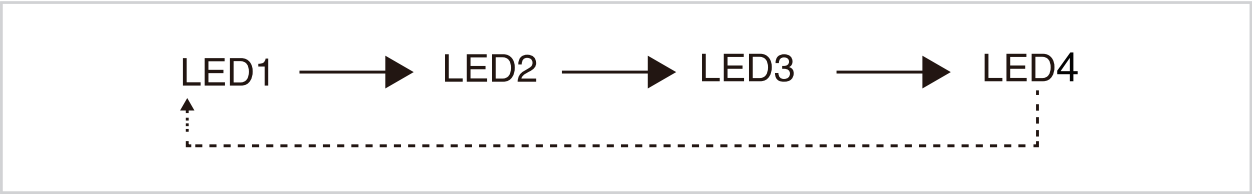

Modalità super congelamento

▪ Tenere premuto il pulsante di impostazione della temperatura per 6 secondi, entrerà in modalità super congelamento dopo 30 secondi, e contemporaneamente si accenderanno LED3 e LED4.
▪ Dopo aver funzionato per 40 ore in modalità super congelamento o aver premuto il pulsante di impostazione, uscirà dalla modalità super congelamento, quindi tornerà all'impostazione precedente.
▪ Si consiglia di attivare la modalità super congelamento per 12 ore prima di inserire una grande quantità di cibo congelato nel vano congelatore in una sola volta.

Modalità super raffreddamento

▪ Tenere premuto il pulsante di impostazione della temperatura per 3 secondi, entrerà in modalità super raffreddamento dopo 30 secondi, e contemporaneamente si accenderanno LED1 e LED2.
▪ Dopo aver funzionato per 6 ore in modalità super raffreddamento o aver premuto il pulsante di impostazione, uscirà dalla modalità super raffreddamento, quindi tornerà all'impostazione precedente

Modalità standby

▪ Premere e tenere premuto il pulsante di impostazione per 10 secondi, tutti i LED sul pannello di controllo si spegneranno, e la modalità standby si attiverà dopo 30 secondi. Una volta in modalità standby, premere nuovamente il pulsante di impostazione per accendere tutti i LED ed uscire dalla modalità.
▪ Il frigorifero smette di funzionare e la lampada si spegne automaticamente in modalità standby.

ATTENZIONE

La funzione Super congelamento è progettata per mantenere il valore nutrizionale degli alimenti nel congelatore. Può congelare gli alimenti nel minor tempo possibile. Se viene congelata una grande quantità di cibo in una sola volta, si consiglia all'utente di attivare la funzione Super congelamento e mettere il cibo all'interno. In questo modo, la velocità di congelamento del vano congelatore viene aumentata, il che consente di congelare rapidamente il cibo, bloccare efficacemente la nutrizione del cibo e facilitarne la conservazione.

CONSIGLI SULLA CONSERVAZIONE DEGLI ALIMENTI

Vano congelatore

- Il congelatore è destinato alla conservazione di alimenti congelati a temperature molto basse, alla conservazione a lungo termine di cibi surgelati e alla produzione di ghiaccio.
- Conservare nel congelatore solo cibi già surgelati. Evitare di inserire alimenti caldi destinati al congelamento.
- Non mettere cibi freschi e cibi surgelati a contatto tra loro: il cibo già congelato potrebbe iniziare a scongelarsi.
- Quando si desidera congelare alimenti freschi (come carne, pesce o carne tritata), è consigliabile suddividerli in porzioni che possano essere utilizzate singolarmente.
- Per quanto riguarda la conservazione degli alimenti congelati, è importante seguire sempre le istruzioni riportate sulle confezioni. In assenza di indicazioni specifiche, gli alimenti non dovrebbero essere conservati per più di tre mesi dalla data di acquisto.
- Al momento dell'acquisto di cibo surgelato, assicurarsi che sia stato mantenuto a temperatura adeguata e che l'imballaggio non presenti danni.
- Il cibo congelato va conservato in confezioni adatte a preservarne la qualità e deve essere riposto nel congelatore il prima possibile dopo l'acquisto.
- Se una confezione di cibo congelato presenta umidità o rigonfiamenti anomali, è probabile che sia stata conservata a una temperatura non corretta e che il contenuto sia compromesso.
- Il tempo di conservazione degli alimenti congelati dipende da vari fattori: temperatura ambiente, impostazione del termostato, frequenza di apertura della porta del congelatore, tipologia di alimento e durata del trasporto dal negozio a casa.
- Seguire sempre le istruzioni stampate sull'imballaggio e non superare mai il tempo massimo di conservazione indicato.

Vano frigo

- Per ridurre l'umidità e la successiva formazione di ghiaccio, non mettere mai liquidi nel frigorifero in contenitori non sigillati. Il ghiaccio tende a concentrarsi nelle parti più fredde dell'evaporatore. Conservare liquidi non coperti comporta la necessità di sbrinare più frequentemente.
- Non mettere cibi caldi nel frigorifero. Questi dovrebbero prima raffreddarsi a temperatura ambiente e poi essere posizionati in modo da garantire un'adeguata circolazione dell'aria nel frigorifero.
- Gli alimenti o i contenitori alimentari non dovrebbero toccare il retro del frigorifero perché potrebbero congelarsi al muro. Non tenere aperta per troppo tempo la porta del frigorifero
- Carne e pesce pulito (confezionato in un pacchetto o pellicola di plastica) possono essere collocati nel frigorifero e utilizzati entro 1-2 giorni.
- Frutta e verdura senza confezione possono essere collocati nella parte designata per la frutta e la verdura fresca.

ATTENZIONE

L'impostazione ottimale della temperatura di ciascun scomparto dipende dalla temperatura ambiente. La temperatura ottimale superiore si basa sulla temperatura ambiente di 25 °C.

Ordine	Scomparti TIPO	Temperatura ottimale di conservazione [°C]	Tipo di alimenti
1	Frigorifero	+2 ≤ x ≤+8	Uova, cibo cotto, cibo confezionato, frutta e verdura, latticini, torte, bevande e altri cibi non sono adatti alla congelazione.
2	(***)* Congelatore	x≤-18	Frutti di mare (pesce, gamberi, molluschi), prodotti acquatici di acqua dolce e prodotti a base di carne (consigliati per 3 mesi, più lungo è il tempo di conservazione, peggiore è il sapore e la nutrizione), adatti per alimenti freschi congelati.
3	*** Congelatore	x≤-18	Frutti di mare (pesce, gamberi, molluschi), prodotti acquatici di acqua dolce e prodotti a base di carne (consigliati per 3 mesi, più lungo è il tempo di conservazione, peggiore è il sapore e la nutrizione), adatti per alimenti freschi congelati.
4	** Congelatore	x≤-12	Frutti di mare (pesce, gamberi, molluschi), prodotti acquatici di acqua dolce e prodotti a base di carne (consigliati per 3 mesi, più lungo è il tempo di conservazione, peggiore è il sapore e la nutrizione), adatti per alimenti freschi congelati.
5	* Congelatore	x≤-6	Frutti di mare (pesce, gamberi, molluschi), prodotti acquatici di acqua dolce e prodotti a base di carne (consigliati per 3 mesi, più lungo è il tempo di conservazione, peggiore è il sapore e la nutrizione), adatti per alimenti freschi congelati.
6	Stella 0	-6 ≤x≤ 0	Carne di maiale fresca, manzo, pesce, pollo, alcuni cibi confezionati processati, ecc. (Si consiglia di consumarli entro lo stesso giorno, preferibilmente non più di 3 giorni). Alcuni cibi processati parzialmente incapsulati (cibi non congelabili).
7	Frigorifero	-2 ≤x ≤+3	Carne di maiale fresca / congelata, manzo, pollo, prodotti acquatici di acqua dolce, ecc. (7 giorni sotto 0°C e sopra 0°C è consigliato consumare entro quel giorno, preferibilmente non più di 2 giorni). Frutti di mare (meno di 0 per 15 giorni, non è consigliato conservare sopra 0°
8	Cibo fresco	0 ≤x ≤+4	Carne di maiale fresca, manzo, pesce, pollo, cibo cotto, ecc. (Consigliato consumare entro lo stesso giorno, preferibilmente non più di 3 giorni)
9	Vino	+5 ≤x≤+20	Vino rosso, vino bianco, vino frizzante, ecc.

ATTENZIONE

si prega di conservare cibi diversi in base ai compartimenti o alla temperatura di conservazione desiderata del prodotto acquistato

SBRINARE IL CONGELATORE

Spegnere il frigorifero.

Rimuovere il cibo e posizionarlo in modo adeguato per evitare che si scongeli.
Pulire il tubo di drenaggio utilizzando materiali morbidi per non danneggiare il rivestimento.
Preparare i contenitori per raccogliere l'acqua dello sbrinamento, prestando attenzione a pulire anche il vassoio di drenaggio dell'acqua del compressore, per evitare che l'acqua straripi a terra.

Utilizzare una quantità appropriata di acqua calda per velocizzare lo sbrinamento; al termine, asciugare l'acqua con un asciugamano.

Dopo lo sbrinamento, riposizionare gli alimenti nel frigorifero e riaccenderlo.

In caso di interruzione di corrente

In caso di interruzione di corrente, anche durante l'estate, gli alimenti contenuti nell'elettrodomestico possono essere conservati per diverse ore. Durante questo periodo è importante ridurre il numero di aperture della porta e non inserire nuovi alimenti freschi.

Durante periodi di inutilizzo prolungato

L'elettrodomestico deve essere scollegato dalla rete elettrica e pulito accuratamente. Le porte devono rimanere aperte per evitare la formazione di odori sgradevoli.

Spostamento dell'elettrodomestico

Prima di spostare il frigorifero, rimuovere tutti gli oggetti interni e fissare con del nastro adesivo le mensole di vetro, il porta-verdure, i cassetti del congelatore e altri elementi mobili. Assicurarsi di stringere i piedini livellanti. Chiudere le porte e sigillarle con nastro adesivo. Durante il trasporto, l'elettrodomestico non deve essere posizionato a testa in giù o orizzontalmente, né deve subire vibrazioni eccessive. L'inclinazione massima consentita durante il movimento non deve superare il 45% di inclinazione.

L'elettrodomestico deve funzionare ininterrottamente una volta avviato. In generale, il funzionamento dell'elettrodomestico non deve essere interrotto; altrimenti la durata di servizio potrebbe essere compromessa. Gli alimenti possono essere conservati per un paio d'ore anche in estate in caso di interruzione di corrente; si consiglia di ridurre la frequenza di apertura della porta.

PULIZIA DEL RIPIANO DELLA PORTA

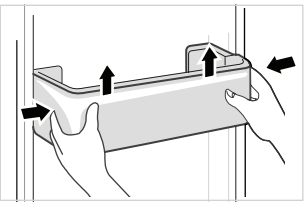

- Secondo la freccia direzionale nella figura sottostante, usare entrambe le mani per premere il vassoio e spingerlo verso l'alto, dopodiché estrarlo.
- Dopo aver lavato il vassoio, è possibile regolarne l'altezza di installazione in base alle proprie esigenze.

PULIZIA DELLA MENSOLA DI VETRO

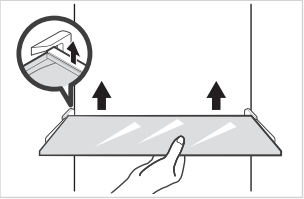

- Poiché la parte più interna del rivestimento del frigorifero che entra in contatto con le mensole ha un fermo, è necessario sollevare le mensole verso l'alto, e successivamente estrarle.

PULIZIA DEL CASSETTO PER FRUTTA E VERDURA

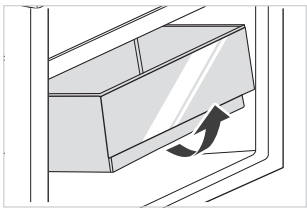

- Rimuovere il contenuto dal cassetto ed estrarlo afferrando la maniglia e tirandolo completamente fino al punto di arresto. Successivamente, sollevare il cassetto e rimuoverlo completamente.

ATTENZIONE

Si consigliano asciugamani morbidi o spugne inzuppate in acqua e detersivi neutri non corrosivi per la pulizia. Il congelatore deve essere infine pulito con acqua pulita e un panno asciutto.
Aprire la porta per un'asciugatura naturale prima di accendere l'alimentazione. Non utilizzare spazzole dure, palline di acciaio pulito, spazzole metalliche, abrasivi, come dentifrici, solventi organici (come alcol, acetone, olio di banana, ecc.), acqua bollente, articoli acidi o alcalini per pulire il frigorifero considerando che potrebbero danneggiare la superficie e l'interno del frigo.

RISOLUZIONE DEI PROBLEMI

Gli utenti possono gestire i seguenti problemi semplici. Si prega di chiamare il servizio post-vendita se i problemi non sono risolti

Problema	Possibile causa
Il frigorifero non si accende (operazione fallita)	▪ Controllare se l'elettrodomestico è collegato all' alimentazione o se la spina è ben inserita
	▪ Controllare se la tensione di rete è troppo bassa
	▪ Controllare se c'è un'interruzione di corrente o se sono saltati circuiti parziali
Odore sgradevole	▪ Gli alimenti odorosi devono essere avvolti saldamente in carta protettiva
	▪ Controllare se ci sono alimenti marci
	▪ Pulire l'interno del frigorifero
Funzionamento prolungato del compressore	▪ Il funzionamento prolungato del compressore è normale in estate
	▪ Quando la temperatura ambiente è alta è sconsigliato conservare troppo cibo nell'elettrodomestico contemporaneamente
	▪ Gli alimenti devono raffreddarsi prima di essere messi nell'elettrodomestico
	▪ Le porte vengono aperte troppo frequentemente
La luce non si accende	▪ Controllare se il frigorifero è collegato all'alimentazione e se la luce illuminante è danneggiata
	▪ Fare sostituire la luce da un tecnico specializzato
La porta non può essere chiusa correttamente	▪ L'eccessiva quantità di cibo nel frigorifero ostruisce la chiusura della porta
	▪ Il frigorifero è in posizione inclinata
Rumore	▪ È possibile che il frigorifero sia stato posizionato su un pavimento non livellato o comunque in una posizione non stabile
	▪ Assicurarsi che gli accessori sono posizionati correttamente
Non è possibile stringere la guarnizione della porta	▪ Rimuovere corpi estranei sulla guarnizione della porta.
	▪ Scaldare la guarnizione della porta e poi raffreddarla per il ripristino (o soffiarla con un asciugacapelli o usare un asciugamano caldo per il riscaldamento).
Il vassoio dell'acqua trabocca	▪ C'è troppo cibo nel vano freezer o il cibo conservato contiene troppa acqua, risultando in un'eccessiva sbrinatura
	▪ Le porte non sono chiuse correttamente, risultando in formazione di ghiaccio a causa dell'ingresso di aria e aumento dell'acqua a causa della sbrinatura.

Problema	Possibile causa
L'esterno del frigo è caldo	▪ Dissipazione del calore del condensatore incorporato attraverso il guscio, che è normale.
	▪ Quando il guscio diventa caldo a causa di temperature ambiente elevate e della conservazione di troppo cibo, si consiglia di fornire una ventilazione adeguata a facilitare la dissipazione del calore.
Condensa superficiale	▪ La condensa sulla superficie esterna e sulle guarnizioni della porta del frigorifero è normale quando l'umidità ambientale è troppo alta. Basta asciugare la condensa con un asciugamano pulito.
Rumore anomalo	▪ Ronzio: Il compressore potrebbe emettere ronzii durante il funzionamento, e i ronzii sono particolarmente forti all'avvio o all' arresto. Questo è normale.
	▪ Scricchiolio: Il refrigerante che scorre all'interno dell'elettrodomestico potrebbe produrre scricchiolii, il che è normale

GARANZIA LEGALE DI CONFORMITÀ

IL CONSUMATORE HA DIRITTO ALLA GARANZIA LEGALE DI CONFORMITÀ SUI BENI DI CONSUMO COSÌ COME DISCIPLINATA DALLA NORMATIVA IN VIGORE NEL PAESE IN CUI IL PRODOTTO È ACQUISTATO.
OVE IL PRODOTTO NON SIA CONFORME ALLA DESCRIZIONE, ALLA QUANTITÀ, ALLA QUALITÀ ED ALLE ALTRE CARATTERISTICHE CONTENUTE NEL CONTRATTO DI VENDITA, OVVERO PRESENTI DIFETTI O MALFUNZIONAMENTI, OPPURE ANCORA QUALORA LO STESSO NON SIA IDONEO ALLO SCOPO CUI È DESTINATO O NON PRESENTI LE QUALITÀ E LE ALTRE CARATTERISTICHE PROMESSE O CHE IL CONSUMATORE POSSA RAGIONEVOLMENTE ASPETTARSI IN QUANTO ORDINARIAMENTE PRESENTI IN UN BENE DEL MEDESIMO TIPO, IL CONSUMATORE POTRÀ RIVOLGERSI AL PROPRIO VENDITORE PER ESPERIRE I RIMEDI RICONOSCIUTI DALLA NORMATIVA IN MATERIA DI DIRITTI DEL CONSUMATORE E GARANZIA LEGALE DI CONFORMITÀ.
SI CONSIGLIA DI CONSERVARE LA RICEVUTA D'ACQUISTO O ALTRO DOCUMENTO FISCALMENTE OBBLIGATORIO CHE ATTESTI L'AVVENUTA VENDITA, DANDO PROVA DELLA DATA D'ACQUISTO, IN QUANTO I PREDETTI DOCUMENTI POTREBBERO ESSERE RICHIESTI AI FINI DELL'OPERATIVITÀ DELLA PREDETTA GARANZIA LEGALE.

Per i prodotti acquistati direttamente dalla Galileo S.p.A., presso i Punti Vendita ad insegna SATUR o tramite il sito e-commerce www.satur.it, all'Acquirente-Consumatore (ossia, in qualità di persona fisica che agisce per scopi estranei all'attività imprenditoriale, commerciale, artigianale o professionale eventualmente svolta - cfr. art 3, comma 1, lett. a), D.lgs. 206/2005, Codice del Consumo), la Galileo S.p.A. garantisce la conformità del prodotto, rispetto ad eventuali difetti esistenti al momento della consegna del bene, per un periodo di 2 (due) anni.
Questa consiste nel diritto per l'Acquirente-Consumatore al rispristino della conformità, ossia al diritto di richiedere la riparazione o sostituzione, senza spese, del bene o di sue componenti che siano risultate difettose all'origine per vizi di fabbricazione - a meno che la richiesta non sia oggettivamente impossibile da soddisfare o risulti eccessivamente onerosa per il venditore Galileo S.p.A. - ovvero, nei casi previsti, una riduzione del prezzo o la risoluzione del Contratto ai sensi del vigente Codice del Consumo.
L'acquisto deve essere comprovato da scontrino fiscale o qualunque altra prova d'acquisto, che riporti il nominativo del Punto Vendita/numero d'ordine satur.it, la data di acquisto del prodotto nonché gli estremi identificativi dello stesso (tipo, modello). In assenza di alcuna prova d'acquisto, l'Acquirente potrebbe non avere diritto alla garanzia legale di conformità.
Entro un anno dalla consegna del prodotto il difetto si ritiene esistente all'origine, successivamente deve esserne provata l'esistenza. Eventuali difetti estetici dovranno essere riscontrati e denunciati con immediatezza dopo l'acquisto.
La predetta Garanzia Legale di Conformità non è operante in caso di:
- difetto di conformità del Prodotto o dei Prodotti manifestato oltre il termine di 2 (due) anni dalla consegna;
-materiali e/o componenti che, per la loro natura, sono soggetti ad usura, a meno che venga dimostrata la difettosità risalente a vizio di fabbricazione delle stesse;
- eventuali danni dovuti al trasporto o alla movimentazione delle merci salvo che tali servizi non siano stati contrattualmente previsti a carico del venditore Galileo S.p.A. In tal caso, si applicheranno le condizioni particolari di spedizione e trasporto;
- interventi errati di installazione e montaggio, così come l'errata connessione o errata erogazione dalle reti di alimentazione elettrica, mancanza di allacciamento alla presa di terra, e tutte le eventuali regolazioni errate, in caso di installazione errata, imperfetta o incompleta per incapacità d'uso da parte dell'utente o dell'installatore, riparazioni, modifiche o manomissioni effettuate da personale non idoneo, danni causati da agenti atmosferici (fulmini, terremoti, incendi, alluvioni, ecc.);
- guasti dovuti a mancanza di regolare manutenzione (pulizia batterie condensanti, fori di drenaggio acqua di condensa, filtri scarico ed entrata acqua, eliminazione corpi estranei, calcare ecc.) oppure qualora non vengano rispettate le indicazioni di conservazione e utilizzo degli stessi previste nei manuali, eccessive condizioni climatiche ambientali, etc.;
- eventuali problematiche legate esclusivamente al mancato rispetto delle aspettative soggettive del cliente, o usi impropri dell'apparecchio, non di tipo domestico o diverso da quanto stabilito dal produttore;
- circostanze esterne che non siano riconducibili a difetti di fabbricazione.

GALILEO S.P.A. – C.F./P.IVA IT08442821008, Capitale Sociale 550.000 i.v., REA RM-1094899

Strada Galli n. 27, 00019 Tivoli, Roma
Punto unico di contatto appositamente istituito per ogni comunicazione, reclamo, segnalazione, richiesta di informazioni concernenti la sicurezza del prodotto: info@galileospa.com - sicurezzaprodotto@galileospa.com.

USER INSTRUCTIONS

EN Kooper®

■ FOR A CORRECT AND SAFE USE OF THE APPLIANCE

ONLY FOR HOME USE. ATTENTION! READ THE INSTRUCTIONS GIVEN IN THIS HANDBOOK VERY CAREFULLY.
IT SHOULD BE PUT ASIDE FOR FURTHER CONSULTATION DURING THE ENTIRE LIFECYCLE OF THE PRODUCT SINCE IT GIVES IMPORTANT INDICATIONS ON THE PRODUCT'S FUNCTIONS AND SAFETY DURING INSTALLATION, USE AND MAINTENANCE.

GENERAL SAFETY INSTRUCTIONS

DANGER FOR CHILDREN!

■ AN ELECTRICAL APPLIANCE IS NOT A TOY. USE IT AND STORE IT OUT OF THE REACH OF CHILDREN. THE PACKAGING COMPONENTS (ANY PLASTIC BAGS, CARTONS, ETC.) MUST BE KEPT OUT OF THE REACH OF CHILDREN.

■ THIS APPLIANCE IS INTENDED TO BE USED BY CHILDREN FROM 8 YEARS OF AGE AND PERSONS WITH REDUCED PHYSICAL, SENSORY OR MENTAL CAPABILITIES OR LACK OF EXPERIENCE AND KNOWLEDGE, SUPERVISED OR INSTRUCTED BY ADULTS RESPONSIBLE FOR THEIR SAFETY, ARE ALLOWED TO USE THIS APPLIANCE. THIS APPLIANCE IS NOT INTENDED FOR USE BY PERSONS (INCLUDING CHILDREN) WITH REDUCED PHYSICAL, SENSORY OR MENTAL CAPABILITIES, OR LACK OF EXPERIENCE AND KNOWLEDGE, UNLESS THEY HAVE BEEN GIVEN SUPERVISION OR INSTRUCTION CONCERNING USE OF THE APPLIANCE BY A PERSON RESPONSIBLE FOR THEIR SAFETY, AND ONLY AFTER BEING ASSURED THAT THEY UNDERSTAND THE DANGERS INVOLVED IN ITS USE

■ CHILDREN MUST BE SUPERVISED TO ENSURE THAT THEY DO NOT PLAY WITH THE DEVICE.

RISK OF INJURIES!

■ BEFORE REPLACING THE ACCESSORIES, SWITCH OFF THE APPLIANCE AND REMOVE THE PLUG! DO NOT INSERT THE APPLIANCE PLUG INTO THE SOCKET WITHOUT FIRST INSTALLING ALL THE NECESSARY ACCESSORIES.

■ PAY UTMOST ATTENTION IN CASE THE APPLIANCE IS USED IN THE PRESENCE OF CHILDREN.

■ NEVER LEAVE THE APPLIANCE UNATTENDED WHILE WORKING. DISCONNECT THE PLUG FROM THE OUTLET WHEN THE APPLIANCE IS NO LONGER IN USE AND LET IT COOL BEFORE

■ CARRYING OUT THE CLEANING.

■ DO NOT CLEAN WHILE THE APPLIANCE IS WORKING. DO NOT USE ANY SHARP OBJECT TO REMOVE POSSIBLE FOREIGN OBJECTS DO NOT USE IF ON THE SURFACE THERE ARE CRACKS OR IT

■ SEEMS DAMAGED

■ THE CLEANING MUST NOT BE CARRIED OUT BY UNSUPERVISED CHILDREN.

■ THIS ITEM IS NOT INTENDED TO BE OPERATED BY MEANS OF AN EXTERNAL TIMER OR SEPARATE REMOTE CONTROL SYSTEM

■ ALWAYS TURN THE POWER OFF AT THE POWER OUTLET BEFORE YOU INSERT OR REMOVE THE POWER PLUG. REMOVE BY GRASPING THE PLUG

■ DO NOT PULL ON THE CORD

■ THIS APPLIANCE IS INTENDED FOR INDOOR USE ONLY

■ DO NOT PLACE THIS ITEM NEAR ANY HOT SURFACE.

■ DO NOT PLACE ANY OBJECTS ON THE OPENING AND MAKE SURE THAT AIR CIRCULATES FREELY.

RISK OF ELECTRICAL SHOCK!

■ THIS APPLIANCE IS DESIGNED TO OPERATE ONLY WITH ALTERNATING CURRENT. BEFORE OPERATING, MAKE SURE THAT THE VOLTAGE CORRESPONDS TO THE ONE INDICATED ON THE DATA PLATE.

■ ONLY CONNECT THE APPLIANCE TO THE POWER OUTLETS WITH A MINIMUM CAPACITY OF 10 AMPERES.

■ DO NOT PULL THE POWER CORD OR THE APPLIANCE ITSELF TO REMOVE THE PLUG FROM THE WALL SOCKET.

■ FULLY UNWIND THE POWER CORD BEFORE OPERATING THE APPLIANCE.

■ USE AN ELECTRIC EXTENSION CORD ONLY IF IT IS IN PERFECT CONDITION.

■ NEVER LET THE POWER CORD RUN THROUGH SHARP EDGES; AVOID CRUSHING IT.

■ DO NOT LEAVE THE APPLIANCE EXPOSED TO ATMOSPHERIC AGENTS (RAIN, FROST, SUN, ETC.).

■ NEVER USE THE APPLIANCE:

- WITH WET OR MOIST HANDS;
- IF IT HAS FALLEN AND HAS OBVIOUS RUPTURES OR MALFUNCTIONS;
- IF THE PLUG OR POWER CORD DEFECTIVE;
- IN HUMID OR GAS SATURATED ENVIRONMENTS.

■ DO NOT COVER THE APPLIANCE WITH TOWELS CLOTHING, ETC.

■ PLACE THE APPLIANCE ONLY ON HORIZONTAL AND STABLE SURFACES, AWAY FROM SHOWERS, BATHTUB, SINKS, ETC. IF THE APPLIANCE IS WET OF GETS IN CONTACT WITH WATER, DO NOT USE IT AND HAVE IT CHECKED BY A SPECIALISED LABORATORY.

■ ALWAYS REMOVE THE MAINS PLUG FROM THE POWER SUPPLY IMMEDIATELY AFTER USE AND BEFORE PERFORMING ANY CLEANING OR MAINTENANCE WORK.

■ REPAIRS SHOULD ONLY BE CARRIED OUT BY A QUALIFIED TECHNICIAN. REPAIRING THE APPLIANCE BY YOURSELF CAN BE EXTREMELY DANGEROUS.

■ AN APPLIANCE THAT IS NOT WORKING ANYMORE, MUST BE RENDERED UNUSABLE, BY CUTTING THE POWER CORD BEFORE THROWING IT.

■ CLEAN THE APPLIANCE USING A DAMP CLOTH. DO NOT USE SOLVENTS OR ABRASIVE DETERGENTS.

■ DO NOT OBSTRUCT ANY VENTILATION OPENINGS.

■ DO NOT ALLOW THE POWER CORD TO BE WALKED ON OR PINCHED, ESPECIALLY ALONG WITH PLUGS OR SOCKETS, AND AT THE OUTPUT POINT OF THE DEVICE.

DANGER! FLAMMABLE MATERIALS

■ DO NOT PLACE/USE ELECTRICAL DEVICES INSIDE THE APPLIANCE COMPARTMENT.

■ DO NOT USE ANY EXTENSION CORDS OR SOCKETS THAT REMAIN ON THE BACK OF THE PRODUCT.

SPECIFIC WARNINGS

■ KEEP THE APPLIANCE VENTILATION OPENINGS CLEAR OF OBSTRUCTION.

■ -DO NOT DAMAGE THE APPLIANCE REFRIGERANT CIRCUIT PIPES. DO NOT USE MECHANICAL, ELECTRIC OR CHEMICAL MEANS TO

■ SPEED UP THE DEFROST PROCESS.

■ THIS APPLIANCE DOES NOT CONTAIN CFCS. THE REFRIGERANT CIRCUIT CONTAINS R600A (HC) - APPLIANCES WITH ISOBUTANE (R600A): ISOBUTANE IS A NATURAL GAS WITHOUT ENVIRONMENTAL IMPACT, BUT IS FLAMMABLE. THEREFORE, MAKE SURE THE REFRIGERANT CIRCUIT PIPES ARE NOT DAMAGED. KEEP SPECIAL ATTENTION IN CASE OF DAMAGED PIPES EMPTYING THE REFRIGERANT CIRCUIT.

■ THIS APPLIANCE IS INTENDED TO BE USED IN HOUSEHOLD AND SIMILAR APPLICATIONS SUCH AS

- STAFF KITCHEN AREAS IN SHOPS, OFFICES AND OTHER WORKING ENVIRONMENTS;
- FARM HOUSES AND BY CLIENTS IN HOTELS,

■ MOTELS AND OTHER RESIDENTIAL TYPE ENVIRONMENTS;

■ - BED AND BREAKFAST TYPE ENVIRONMENTS;

■ DO NOT STORE EXPLOSIVE SUBSTANCES SUCH AS AEROSOL CANS WITH A FLAMMABLE PROPELLANT IN THIS APPLIANCE.

■ KEEP INSTRUCTIONS FOR ANY FURTHER FUTURE EVENT

■ IF THE POWER CORD IS DAMAGED, IT MUST BE REPLACED BY THE MANUFACTURER, A SERVICE CENTER, OR QUALIFIED PERSONNEL.

■ DO NOT STORE EXPLOSIVE SUBSTANCES SUCH AS AEROSOL CANS WITH FLAMMABLE PROPELLANT IN THIS APPLIANCE.

■ DO NOT USE EXTENSION CORDS! USE A DEDICATED WALL OUTLET. DO NOT PLUG THE REFRIGERATOR INTO AN EXTENSION CORD OR CONNECT OTHER APPLIANCES TO THE SAME WALL SOCKET. DO NOT SPLICE THE POWER CORD.

GROUNDING INSTRUCTIONS

■ THIS APPLIANCE MUST BE CONNECTED TO A GROUNDED OUTLET. IN CASE OF A SHORT CIRCUIT, GROUNDING REDUCES THE RISK OF ELECTRIC SHOCK BY PROVIDING A PATH FOR THE ELECTRIC CURRENT TO DISSIPATE. THIS APPLIANCE IS EQUIPPED WITH A POWER CORD WITH A GROUNDING WIRE AND A GROUNDING PLUG. THE PLUG MUST BE INSERTED INTO A PROPERLY INSTALLED AND GROUNDED OUTLET.

■ WARNING! IMPROPER USE OF THE GROUNDING PLUG CAN RESULT IN ELECTRIC SHOCK. IF YOU DO NOT FULLY UNDERSTAND THESE GROUNDING INSTRUCTIONS OR IF YOU ARE UNSURE WHETHER THE APPLIANCE IS PROPERLY GROUNDED, CONSULT A QUALIFIED ELECTRICIAN OR SERVICE TECHNICIAN.

■ IMPORTANT NOTICE

■ AN UNUSED AND EMPTY REFRIGERATOR CAN BE VERY DANGEROUS FOR CHILDREN. REMOVE DOOR SEALS, LATCHES, DRAWERS, AND DOORS FROM UNUSED APPLIANCES, OR TAKE OTHER MEASURES TO ENSURE THEY ARE HARMLESS.

DANGER! RISK OF CHILD ENTRAPMENT. BEFORE DISCARDING YOUR OLD REFRIGERATOR OR FREEZER:

■ REMOVE THE DOORS

■ LEAVE THE SHELVES IN PLACE SO CHILDREN CANNOT CLIMB INSIDE

NAMES OF COMPONENTS

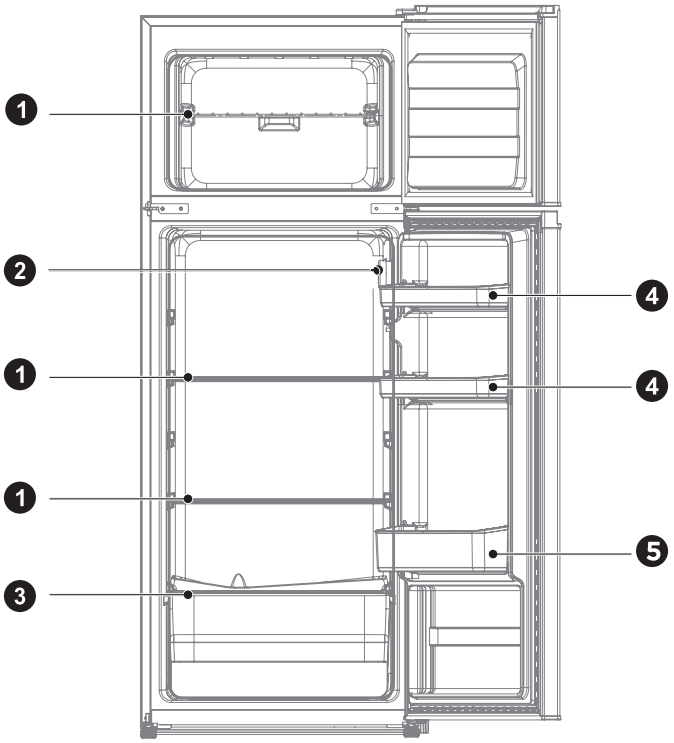

1 Shelf
2 Temperature control
3 Fruits and vegetables crisper
4 Small door shelf
5 Big door shelf

ATTENTION: The picture above is only for reference. The actual configuration will depend on the physical product or statement by the distributor.

PRODUCT INSTALLATION - INSTALL INSTRUCTION

For refrigerating appliances with climate class
- Depending on the climate class, This refrigerating appliance is intended to be used at ambient temperatures range as specified following table.
- The climate class can be found on the rating plate. The product may not operate properly at temperatures outside of the specific range.
- You can find the climate class on the product label.

Effective temperature range
- The product is designed to operate normally in the temperature range specified by its class rating.

Class	Symbol	Ambient temperature range °C	
		IEC 62552 (ISO 15502)	ISO 8561
Extended temperate	SN	+ 10 a + 32	+ 10 a + 32
Temperate	N	+ 16 a + 32	+ 16 a + 32
Subtropical	ST	+ 16 a + 38	+ 18 a + 38
Tropical	T	+ 16 a + 43	+ 18 a + 43

PLACEMENT AND SPACE REQUIREMENTS

Too small of a distance from adjacent items may result in the degradation of freezing capability and increased electricity costs. the refrigerator both sides should be placed against the wall with a free distance more than 100mm, and the refrigerator back against the wall distance not more than 75 mm.

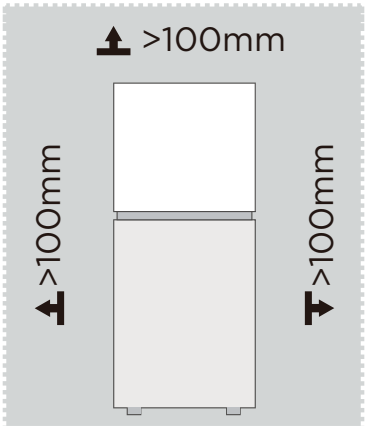

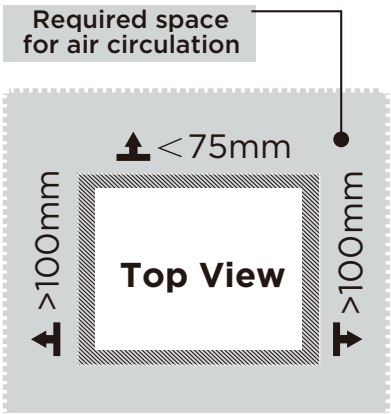

ATTENTION

The picture above is only for reference. The actual configuration will depend on the physical product or statement by the distributor.

Space requirement diagram (both when the door is open and when it is closed)

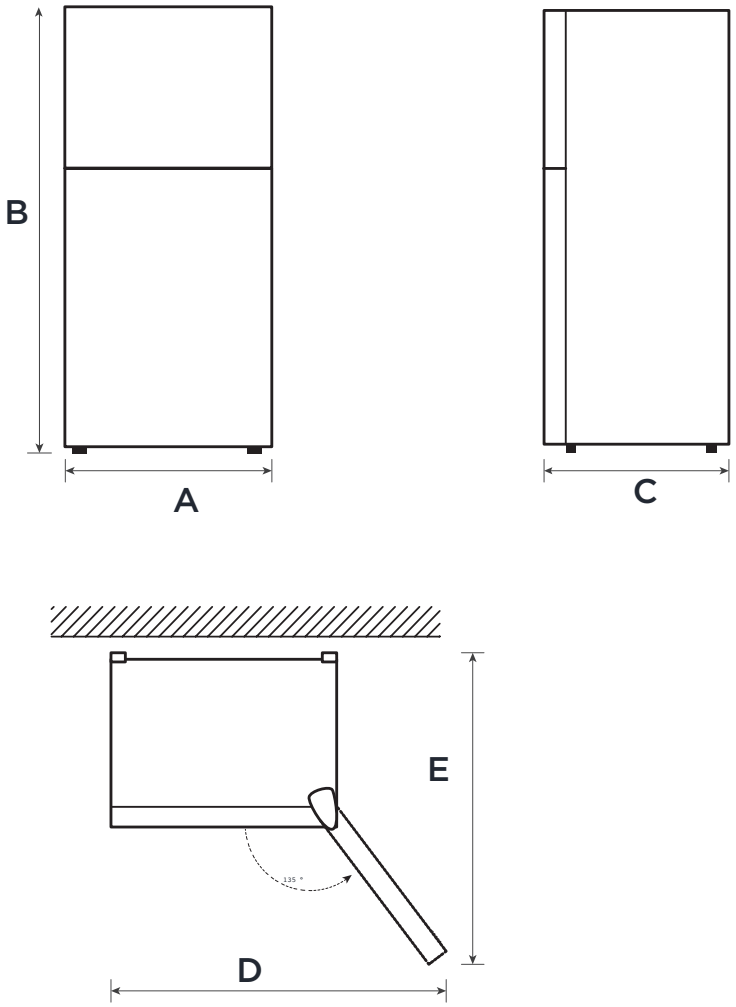

Width	Overall Height	Depth	Width doors open 135°	Depth doors open 135°
A	B	C	D	E
550	1430	550	1028	1065

Notice: All dimensions in mm

DOORS REVERSAL

Based on the location where you plan to use your refrigerator, you may find it more convenient to reverse the position of the door.

⚠ CAUTION

CAUTION: To avoid injury to yourself or your property, we recommend that someone assist you during the door reversal process.

Preparing to reverse the door position

You will need: A standard screwdriver, a Phillips screwdriver.

- Make sure that your refrigerator is unplugged and empty.
- Have someone available to assist you in the process.
- Keep all of the parts you remove to reuse them later.

Parts already mounted on the door (as shipped):

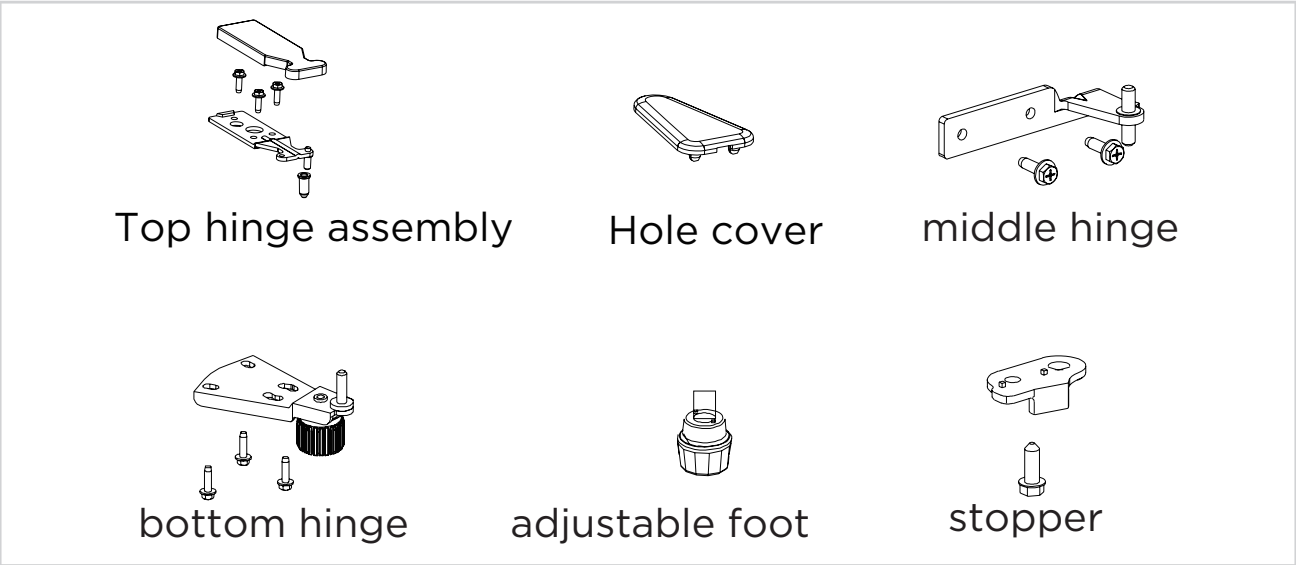

- Power off the refrigerator, and remove all objects from the door trays.
- Remove the upper hinge cover, upper hinge, freezer door sleeve tube, and hole cap from the other side.

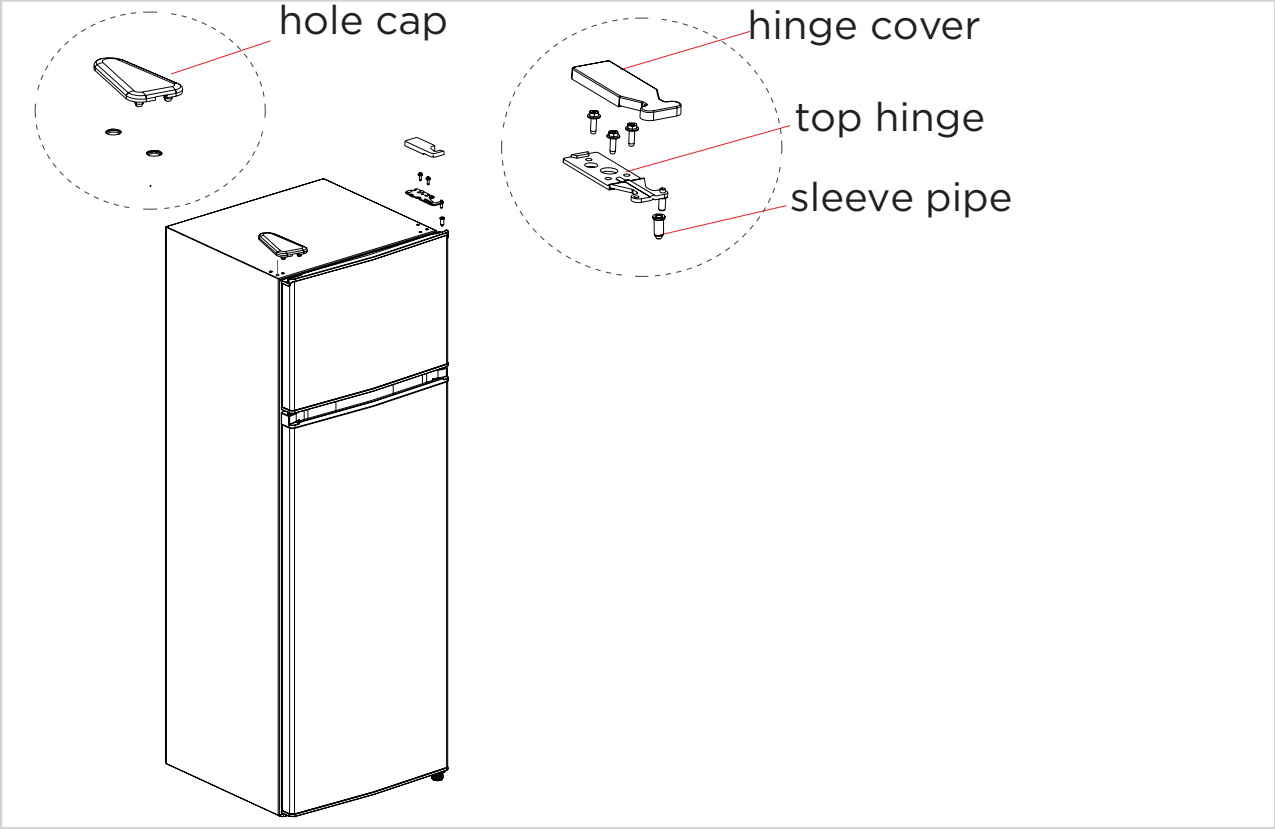

- Take off the freezer door, middle hinge and the sleeve pipe of the fridge door and hole caps on the other side.

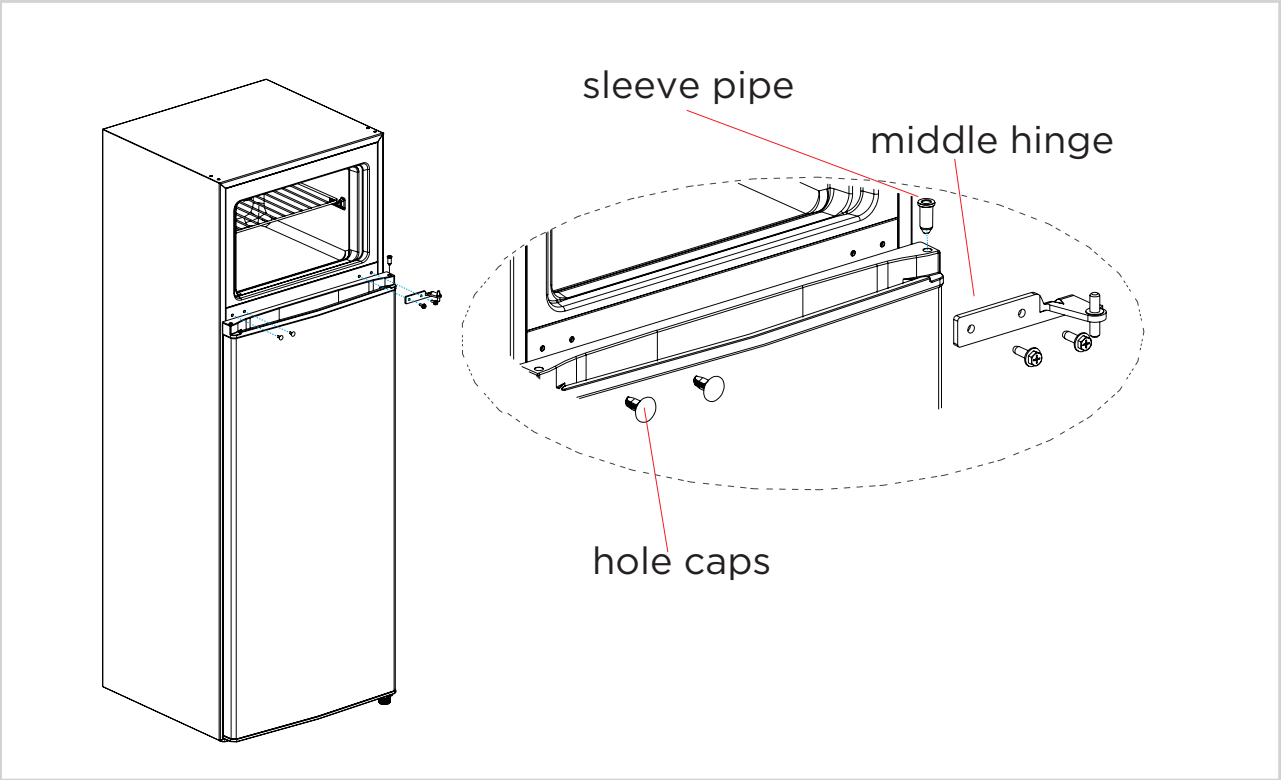

- Remove the fridge door, remove the bottom hinge and adjustable foot on the other side.
- Install the lower hinge assembly and adjustable foot on the opposite side.

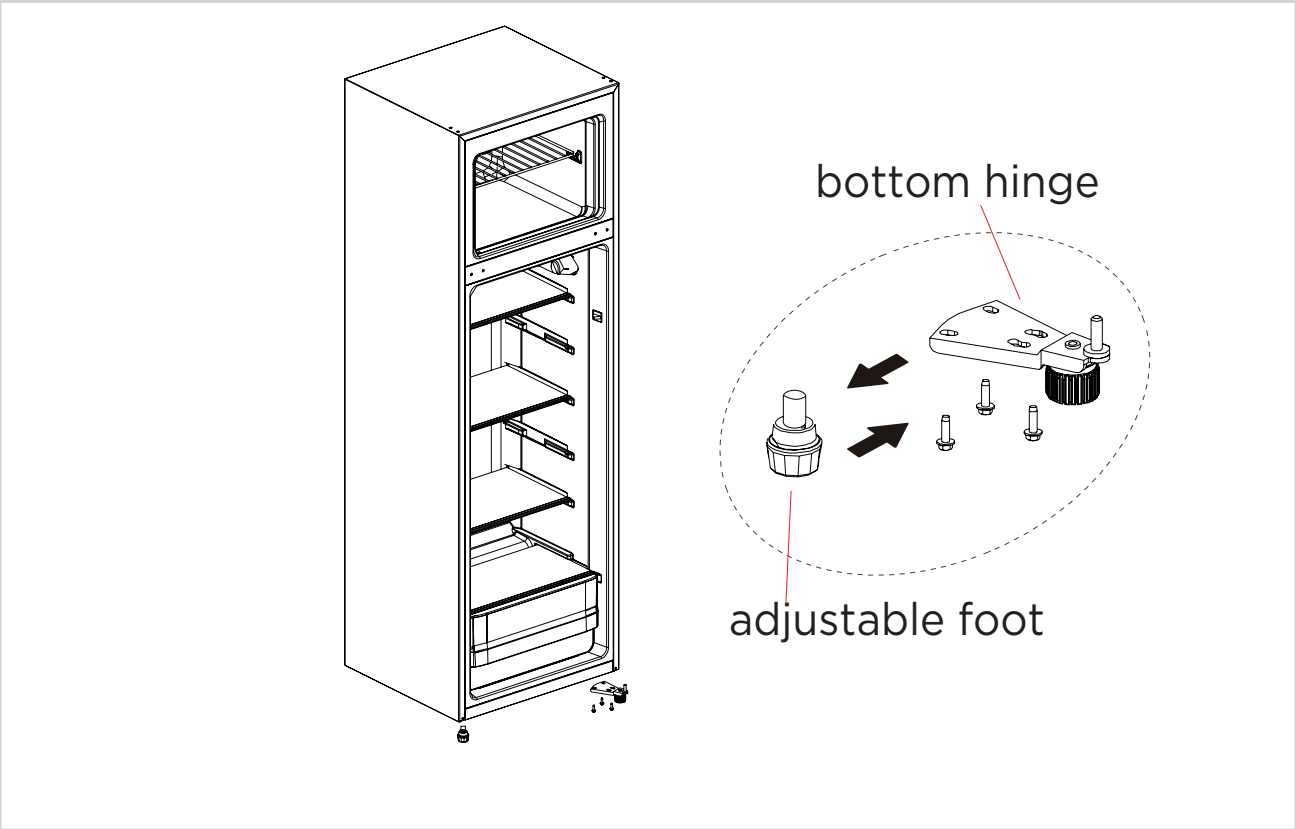

- Assemble the stopper of the fridge door on the other side.
- Put the fridge door on bottom hinge , assemble the middle hinge, holes caps and the sleeve pipe of the fridge door.

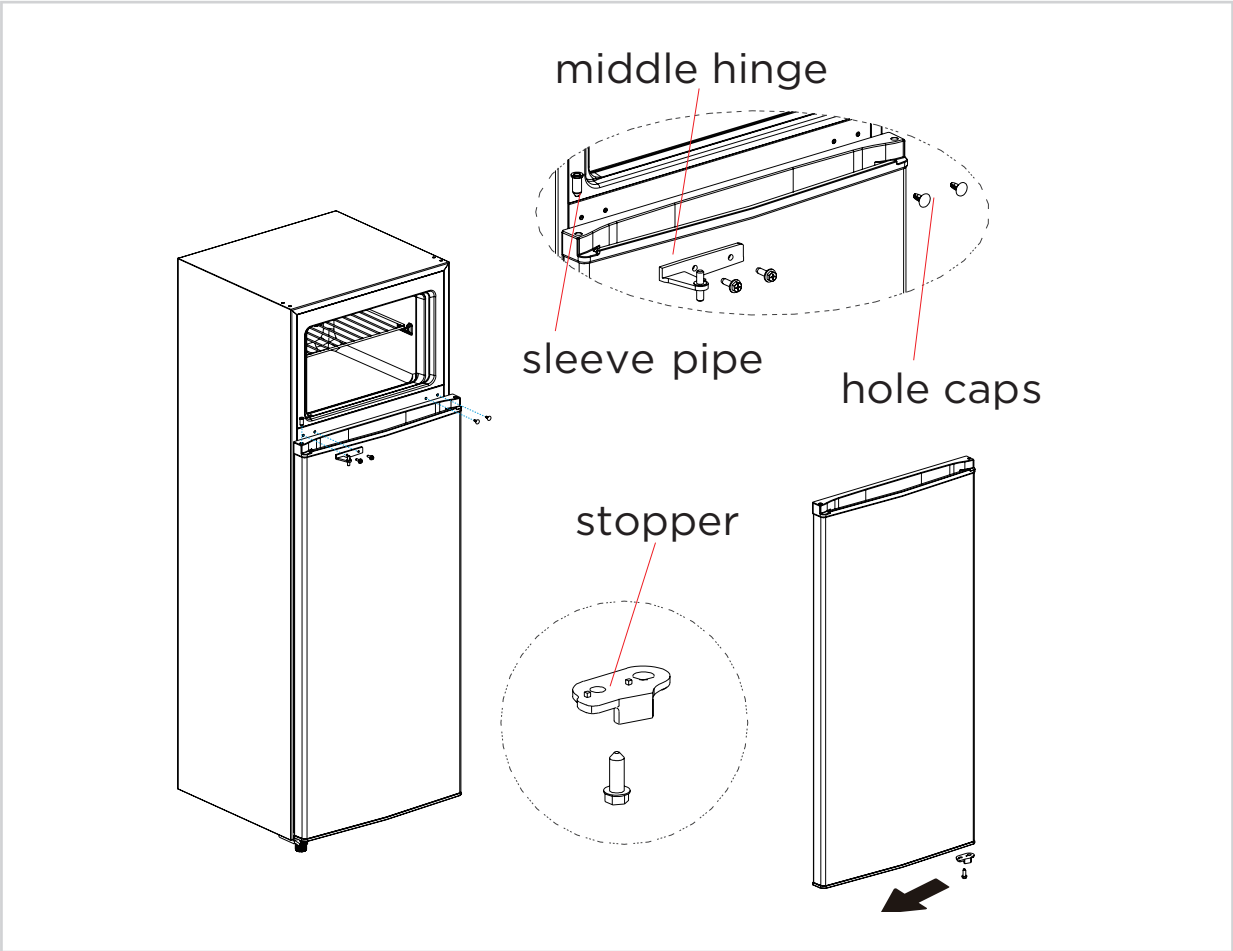

- Mount the freezer door latch on the opposite side.
- Position the freezer door on the center hinge.
- Install the top hinge and its cover.
- Mount the freezer door cable gland and insert the plug into the hole on the opposite side

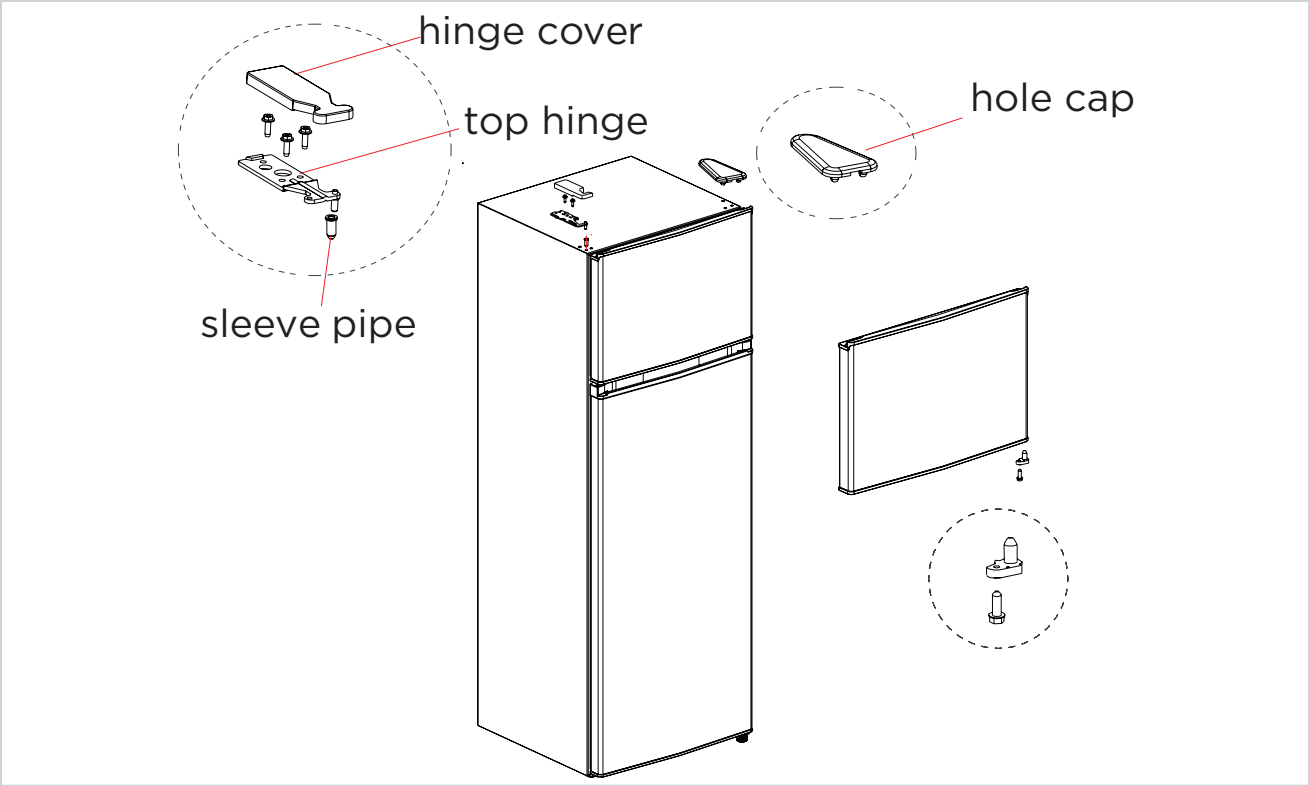

ATTENTION

The picture above is only for reference. The actual configuration will depend on the physical product or statement by the distributor

LEVELING FEET

To avoid vibration, the unit must be leveled.
If required, adjust the leveling screws to compensate for the uneven floor.
The front should be slightly higher than the rear to aid in door closing. Leveling screws can be turned easily by tipping the cabinet slightly.
Turn the leveling screws counterclockwise to raise the unit, clockwise to lower it.

CONNECTION TO THE POWER OUTLET

After installing the appliance, connect the power plug into a socket outlet.

ATTENTION

After connecting the power supply cord (or plug) to the outlet, wait 2 or 3 hours before you put food into the appliance. If you add food before the appliance has cooled completely, your food may spoil.

TIPS FOR ENERGY SAVING

- Do not place the appliance near hobs, radiators or other heat sources. If the ambient temperature is high, the compressor will run more frequently and for longer, resulting in increased energy consumption.
- Ensure that there is sufficient ventilation at the base of the appliance, on the sides of the appliance and at the back of the appliance. Never cover ventilation openings.
- Please also observe the spacing dimensions in the chapter "Installation ".
- The arrangement of drawers, shelves and racks as shown in the illustration offers the most efficient use of energy and should therefore be retained as far as possible. All drawers and shelves should remain in the appliance to keep the temperature stable and save energy.
- To obtain a larger storage space (e.g. for large refrigerated/frozen goods), the middle drawers can be removed. The top and bottom drawers and shelves should be removed last if necessary.
- An evenly filled refrigerator/freezer compartment contributes to optimal energy use. Therefore, avoid empty or half-empty compartments.
- Allow warm food to cool down before placing it in the refrigerator/freezer. Food that has already cooled down increases energy efficiency.
- Allow frozen food to defrost in the refrigerator. The coldness of the frozen food reduces the energy consumption in the refrigerator compartment and thus increases the energy efficiency.
- Only open the door for as long as necessary to minimize cold loss. Opening the door briefly and closing it properly reduces energy consumption.
- The door seals of your appliance must be perfectly intact so that the doors close properly and energy consumption is not increased unnecessarily.

INSTRUCTIONS FOR USE

CONTROL PANEL

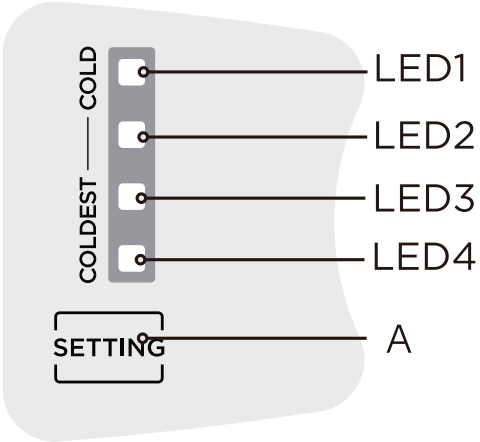

Display		Button	
1	LED 1	A	Temperature setting of refrigerator compartment
2	LED 2		
3	LED 3		
4	LED 4		

Display

- When switched on for the first time, all LED lights will illuminate for 2 seconds, then the refrigerator will operate with the default setting, with LED3 illuminated.
- If there are no faults, it will display the actual temperature setting of the refrigerator.
- In the event of a fault, the corresponding LED will flash.
- The error code display will disappear after 30 minutes. If you need to view the error code again, disconnect the power supply and then turn it back on.

Fault Code	Fault Description
LED1/LED3 flashing	Ambient temperature sensor fault
LED1/LED2/ LED4flashing	Refrigerating defrost sensor fault

ATTENTION

The actual control panel may differ from model to model.

Temperature setting

- Each time the temperature setting button A is pressed once, the temperature setting changes one time. After the temperature setting has been completed, the refrigerator will run according to the set

value after 30s.
The shift regulation is:

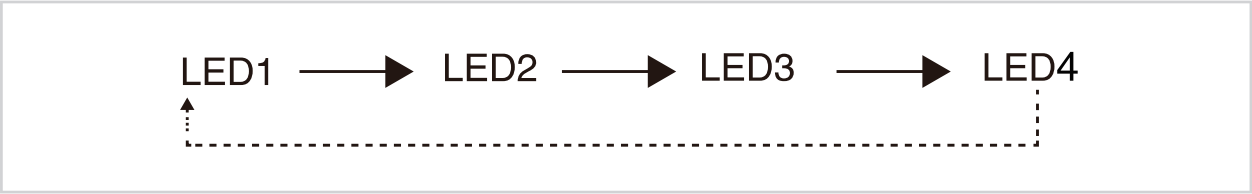

Super freeze mode

- Press and hold the temperature setting button for 6 seconds. The super freeze mode will activate after 30 seconds, and LED3 and LED4 will light up simultaneously.
- After operating for 40 hours in super freeze mode or pressing the setting button, the super freeze mode will deactivate and return to the previous setting.
- We recommend activating super freeze mode for 12 hours before placing a large amount of frozen food in the freezer compartment at once.

Super cool mode

- Hold down the temperature setting button for 3 seconds, it will enter super cooling mode after 30 seconds, and LED1 and LED2 will light up at the same time.
- After running for 6 hours in super cooling mode or pressing the setting button, it will exit super cooling mode and return to the previous setting.

Standby mode

- Press and hold the setting button for 10 seconds, all LEDs on the control panel will turn off, and standby mode will activate after 30 seconds. Once in standby mode, press the setting button again to turn on all LEDs and exit the mode.
- The refrigerator stops working and the lamp turns off automatically in standby mode.

ATTENTION

The Super Freeze function is designed to maintain the nutritional value of food in the freezer. It can freeze food in the shortest possible time. If a large amount of food is frozen at once, it is recommended that the user activate the Super Freeze function and place the food inside.
This increases the freezing speed of the freezer compartment, allowing food to be frozen quickly, effectively locking in the food's nutrition and facilitating its preservation.

TIPS ON STORING FOOD

Freezer compartment

- The freezer is designed for storing frozen food at very low temperatures, for long-term storage of frozen food, and for making ice.
- Only store food that is already frozen in the freezer. Avoid placing hot food in the freezer to freeze.
- Do not place fresh food and frozen food in contact with each other: the frozen food may start to thaw.
- When freezing fresh food (such as meat, fish, or minced meat), it is advisable to divide it into portions that can be used individually.
- When storing frozen food, it is important to always follow the instructions on the packaging. In the absence of specific instructions, food should not be stored for more than three months from the date of purchase.
- When purchasing frozen food, make sure it has been kept at the correct temperature and that the packaging is undamaged.
- Frozen food should be stored in packaging suitable for preserving its quality and should be placed in the freezer as soon as possible after purchase.
- If a package of frozen food shows signs of moisture or abnormal swelling, it is likely that it has been stored at an incorrect temperature and that the contents are compromised.
- The storage time of frozen food depends on various factors: ambient temperature, thermostat setting, frequency of opening the freezer door, type of food, and duration of transport from the store to home.
- Always follow the instructions printed on the packaging and never exceed the maximum storage time indicated.

Refrigerator compartment

- To reduce moisture and subsequent ice build-up, never put liquid into the refrigerator in unsealed containers. Frost tends to concentrate in the coolest parts of the evaporator. Storing uncovered liquids results in a more frequent need for defrosting.
- Never put warm foods in the refrigerator. These should first cool down at room temperature and then be placed so as to ensure adequate air circulation in the refrigerator.
- Foods or food containers should not touch the back wall of the refrigerator because they could freeze to the wall. Do not keep regularly opening the door of the refrigerator.
- Meat and clean fish (packed in a package or plastic foil) can be placed in the refrigerator, which can be used in 1–2 days.
- Fruit and vegetables without packaging can be placed in the part designated for fresh fruit and vegetables.

ATTENTION

The optimal temperature setting of each compartment depends on the ambient temperature. Above optimal temperature is based on the ambient temperature of 25 °C.

Order	Compartments (TYPE)	Target storage temp. [°C]	Appropriate food
1	Fridge	+2 ≤ x ≤+8	Eggs, cooked food, packaged food, fruits and vegetables, dairy products, cakes, drinks and other foods are not suitable for freezing.
2	(***)*-Freezer	x≤-18	Seafood (fish, shrimp, shellfish), freshwater aquatic products and meat products (recommended for 3 months, the longer the storage time, the worse the taste and nutrition), suitable for frozen fresh food.
3	***-Freezer	x≤-18	Seafood (fish, shrimp, shellfish), freshwater aquatic products and meat products (recommended for 3 months, the longer the storage time, the worse the taste and nutrition), suitable for frozen fresh food.
4	**-Freezer	x≤-12	Seafood (fish, shrimp, shellfish), freshwater aquatic products and meat products (recommended for 3 months, the longer the storage time, the worse the taste and nutrition), suitable for frozen fresh food.
5	*-Freezer	x≤-6	Seafood (fish, shrimp, shellfish), freshwater aquatic products and meat products (recommended for 3 months, the longer the storage time, the worse the taste and nutrition), suitable for frozen fresh food.
6	0-star	-6 ≤x≤ 0	Fresh pork, beef, fish, chicken, some packaged processed foods, etc. (Recommended to eat within the same day, preferably no more than 3 days). Partially encapsulated processed foods (non- freezable foods).
7	Chill	-2 ≤x ≤+3	Fresh/ frozen pork, beef, chicken, freshwater aquatic products, etc. (7 days below 0°C and above 0°C is recommended for consumption within that day, preferably no more than 2 days). Seafood (less than 0 for 15 days, it is not recommended to store above 0°C.
8	Fresh food	0 ≤x ≤+4	Fresh pork, beef, fish, chicken, cooked food, etc. (Recommended to eat within the same day, preferably no more than 3 days)
9	Wine	+5 ≤x≤+20	Red wine, white wine, sparkling wine, etc.

ATTENTION

please store different foods according to the compartments or target storage temperature of your purchased

CLEANING AND MAINTENANCE

DEFROST THE FREEZER

Turn off the refrigerator.

Remove the food and place it in a suitable location to prevent it from thawing.

Clean the drain pipe using soft materials so as not to damage the coating. Prepare a bucket to collect the defrost water, taking care to also clean the compressor water drain tray to prevent water from overflowing onto the floor.

Use an appropriate amount of hot water to speed up the defrosting process; when finished, dry the water with a towel.

After defrosting, put the the food back into the refrigerator and turn it back on.

In case of power failure:
In the event of a power failure, even during the summer, the food stored in the appliance can be kept for several hours. During this time, it is important to reduce the number of times the door is opened and not to add any new fresh food.

During periods of prolonged non-use
The appliance must be disconnected from the mains and cleaned thoroughly. The doors must remain open to prevent unpleasant odors from forming.

Moving the appliance
Before moving the refrigerator, remove all items from inside and secure the glass shelves, vegetable drawer, freezer drawers, and other movable parts with adhesive tape. Make sure to tighten the leveling feet. Close the doors and seal them with adhesive tape. During transport, the appliance must not be placed upside down or horizontally, nor must it be subjected to excessive vibration. The maximum inclination allowed during movement must not exceed 45%.
The appliance must operate continuously once started.

In general, the appliance must not be interrupted; otherwise, its service life may be compromised. Food can be stored for a couple of hours even in summer in the event of a power failure; it is advisable to reduce the frequency of opening the door.

CLEANING THE DOOR SHELVES

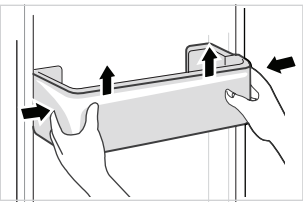

- According to the directional arrow in the figure below, use both hands to press the tray and push it upward, then pull it out.
- After washing the tray, you can adjust its installation height according to your needs.

CLEANING THE GLASS SHELF

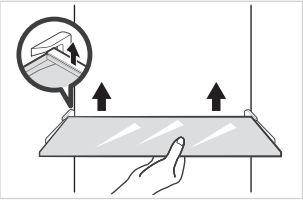

- Since the innermost part of the refrigerator lining that comes into contact with the shelves has a latch, it is necessary to lift the shelves upward and then pull them out.

CLEANING THE FRUITS AND VEGETABLES CRISPER

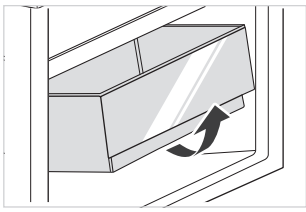

- Take the foods out of the drawer and pull it out by grasping the handle and pulling it completely to the stop point. Then lift the drawer and remove it completely.

ATTENTION

It is recommended to use soft towels or sponges soaked in water and non-corrosive neutral detergents for cleaning. Finally, clean the freezer with clean water and a dry cloth.
Open the door to allow it to dry naturally before turning on the power. Do not use hard brushes, steel wool, metal brushes, abrasives such as toothpaste, organic solvents (such as alcohol, acetone, banana oil, etc.), boiling water, acidic or alkaline items to clean the refrigerator, as they may damage the surface and interior of the refrigerator.

TROUBLESHOOTING

Users can handle the following simple problems. Please call after-sales service if the problems are not resolved.

Problem	Possible cause
The refrigerator does not turn on (operation failed)	▪ Check whether the appliance is connected to the power supply or whether the plug is properly inserted.
	▪ Check whether the mains voltage is too low.
	Check whether there is a power outage or whether partial circuits have blown.
Unpleasant smell	▪ Odorous foods must be wrapped securely in protective paper.
	▪ Check for rotten food
	▪ Clean the inside of the refrigerator
Prolonged operation of the compressor	▪ Prolonged compressor operation is normal during summer.
	▪ When the ambient temperature is high, it is not recommended to store too much food in the appliance at the same time
	▪ Food must be cooled down before being placed in the appliance
	▪ The doors are opened too frequently
The lamp does not turn on	▪ Check whether the refrigerator is connected to the power supply and whether the light is damaged.
	▪ Have the lamp replaced by a qualified technician.
The door cannot be closed properly	▪ Excessive amounts of food in the refrigerator prevent the door from closing properly.
	▪ The refrigerator is tilted.
Noise	▪ It is possible that the refrigerator has been placed on an uneven floor or in an unstable position.
	▪ Make sure that accessories are placed in the appropriate locations.
It is not possible to tighten the door seal	▪ Remove foreign objects from the door seal.
	▪ Heat the door seal and then cool it to restore it (or blow it with a hair dryer or use a warm towel to heat it).
The water tray is overflowing	▪ There is too much food in the freezer compartment or the food stored contains too much water, resulting in excessive defrosting
	▪ The doors are not closed properly, resulting in ice formation due to air entering and an increase in water due to defrosting.
The shell of the refrigerator is hot	▪ Heat dissipation from the built-in condenser through the shell, which is normal.
	▪ When the shell becomes hot due to high ambient temperatures and too much food being stored, it is recommended to provide adequate ventilation to facilitate heat dissipation.

Problem	Possible cause
Surface condensation	▪ Condensation on the outer shell and door seals of the refrigerator is normal when the ambient humidity is too high. Simply wipe the condensation away with a clean towel.
Abnormal noise	▪ Humming: The compressor may emit a humming noise during operation, and the humming is particularly loud when starting up or shutting down. This is normal.
	▪ Creaking: The refrigerant flowing inside the appliance may produce creaking noises, which is normal.

LEGAL WARRANTY OF CONFORMITY

THE CONSUMER IS ENTITLED TO THE LEGAL GUARANTEE OF CONFORMITY ON CONSUMER GOODS AS GOVERNED BY THE LEGISLATION IN FORCE IN THE COUNTRY WHERE THE PRODUCT IS PURCHASED.
IF THE PRODUCT DOES NOT CONFORM TO THE DESCRIPTION, QUANTITY, QUALITY AND OTHER CHARACTERISTICS CONTAINED IN THE CONTRACT OF SALE, OR IF IT HAS DEFECTS OR MALFUNCTIONS, OR IF IT IS NOT SUITABLE FOR ITS INTENDED PURPOSE OR IF IT DOES NOT HAVE THE QUALITIES AND OTHER CHARACTERISTICS PROMISED OR THAT THE CONSUMER COULD REASONABLY EXPECT AS THEY ARE NORMALLY PRESENT IN GOODS OF THE SAME TYPE, THE CONSUMER MAY TURN TO HIS SELLER TO EXERCISE THE REMEDIES RECOGNISED BY THE LEGISLATION ON CONSUMER RIGHTS AND LEGAL GUARANTEE OF CONFORMITY.
IT IS ADVISABLE TO KEEP THE PURCHASE RECEIPT OR OTHER FISCALLY OBLIGATORY DOCUMENT PROVING THE DATE OF PURCHASE, AS THE AFORESAID DOCUMENTS MAY BE REQUIRED FOR THE AFORESAID LEGAL WARRANTY TO BE OPERATIVE.

For products purchased directly from Galileo S.p.A., at the SATUR-branded Points of Sale or through the e-commerce site www.satur.it, to the Buyer-Consumer (i.e. as a natural person acting for purposes unrelated to any entrepreneurial, commercial, handicraft or professional activity carried out - cf. art. 3, paragraph 1, lett. a), Legislative Decree 206/2005, Consumer Code) Galileo S.p.A. guarantees the conformity of the product, with respect to any defects existing at the time of delivery of the goods, for a period of 2 (two) years.
This consists of the Purchaser-Consumer's right to the restoration of conformity, i.e. the right to request the repair or replacement, free of charge, of the goods or their components that were originally defective due to manufacturing defects - unless the request is objectively impossible to meet or excessively burdensome for the seller Galileo S.p.A. - or, in the cases provided for, a price reduction or termination of the Contract in accordance with the current Consumer Code.
The purchase must be proven by a receipt or any other proof of purchase, showing the name of the Sales Point/Satur.it order number, the date of purchase of the product as well as its identification details (type, model). In the absence of any proof of purchase, the Purchaser may not be entitled to the legal guarantee of conformity.
Within one year after the delivery of the product, the defect is deemed to have existed originally, thereafter its existence must be proven. Any cosmetic defects must be discovered and reported immediately after the purchase.
The aforementioned Legal Guarantee of Conformity shall not apply in the event of:
- lack of conformity of the Product(s) manifested beyond the term of 2 (two) years from delivery;
-materials and/or components that, due to their nature, are subject to wear and tear, unless the defect is proven to be due to a manufacturing defect of the same;
- any damage due to the transport or handling of the goods unless such services have been contractually stipulated to be borne by the seller Galileo S.p.A. In this case, the special terms and conditions of shipping and transport will apply;
- incorrect installation and assembly operations, as well as incorrect connection or incorrect supply from the power supply networks, lack of connection to the earth socket, and any incorrect adjustments, in the event of incorrect, imperfect or incomplete installation due to incapacity of use on the part of the user or installer, repairs, modifications or tampering carried out by unsuitable personnel, damage caused by atmospheric agents (lightning, earthquakes, fires, floods, etc.);
- faults due to lack of regular maintenance (cleaning of condensing coils, condensation water drainage holes, water drainage and inlet filters, removal of foreign bodies, limescale, etc.) or if the storage and use instructions in the manuals are not observed, excessive environmental climatic conditions, etc;
- any problems related solely to failure to meet the customer's subjective expectations, or improper use of the device, other than domestic or other than as stipulated by the manufacturer;
- external circumstances that are not attributable to manufacturing defects.

GALILEO S.P.A. – C.F./P.IVA IT08442821008, Fully paid-up share capital 550.000, Registration number RM-1094899

Strada Galli n. 27, 00019 Tivoli, Roma
Single point of contact purposely created for any communication, complaint, report, inquiry concerning product safety: info@galileospa.com - sicurezzaprodotto@galileospa.com

Kooper®

Le specifiche sono soggette a modifica senza preavviso.
Tutti i diritti riservati

La Società si riserva il diritto di apportare variazioni estetiche e tecniche senza preavviso.
The manufacturer reserves the right to make aesthetical or technical changes without notice.
Leggere attentamente il libretto di istruzioni prima dell'utilizzo.
Read carefully the instruction booklet before using the appliance.
L'immagine riportata sulla confezione ha scopo puramente illustrativo.
Picture is for illustration purposes only.