MANUALE DI ISTRUZIONI

PER UN USO CORRETTO E SICURO DELL'APPARECCHIO

IT Kooper®

Estrattore di succo

5923659 - 5923660 - 5926723

POTENZA MASSIMA ASSORBITA 180 W 220 - 240 V ~ 50/60 Hz

UNICAMENTE AD USO DOMESTICO

ATTENZIONE! LEGGERE ATTENTAMENTE LE ISTRUZIONI E LE AVVERTENZE CONTENUTE NEL PRESENTE LIBRETTO E CONSERVARLE PER ULTERIORI CONSULTAZIONI PER TUTTA LA VITA DEL PRODOTTO. ESSE INFATTI FORNISCONO INDICAZIONI IMPORTANTI PER QUANTO RIGUARDA LA FUNZIONALITÀ E LA SICUREZZA NELL'INSTALLAZIONE, NELL'USO E NELLA MANUTENZIONE DEL PRODOTTO.

Galileo S.p.A. Strada Galli 27 – 00019 Tivoli (RM) - Italy www.galileospa.com • info@galileospa.com
sicurezzaprodotto@galileospa.com(+39) 07745021 • MADE IN CHINA

1.1 ECHO 11

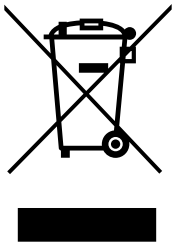

TRATTAMENTO DEL DISPOSITIVO
ELETTRICO ED ELETTRONICO A FINE VITA

INFORMAZIONE AGLI UTENTI PER IL CORRETTO SMALTIMENTO
DEL PRODOTTO AL SENSI DELLA DIRETTIVA EUROPEA 2012/19/EU E DEL D.LGS N. 49/2014.

CARO CONSUMATORE,
È IMPORTANTE RICORDARTI CHE, COME BUON CITTADINO, AVRAI L'OBBLIGO DI SMALTIRE QUESTO PRODOTTO NON COME RIFIUTO URBANO, MA DI EFFETTUARE UNA RACCOLTA SEPARATA. IL SIMBOLO SOPRA INDICATO E RIPORTATO SULL'APPARECCHIATURA INDICA CHE IL RIFIUTO DEVE ESSERE OGGETTO DI "RACCOLTA SEPARATA". I DISPOSITIVI ELETTRICI ED ELETTRONICI NON DEVONO ESSERE CONSIDERATI RIFIUTI DOMESTICI. PERTANTO, IL PRODOTTO ALLA FINE DELLA SUA VITA UTILE, NON DEVE ESSERE SMALTITO INSIEME AL RIFIUTI URBANI. L'UTENTE DOVRÀ CONFERIRE (O FAR CONFERIRE) IL RIFIUTO AL CENTRI DI RACCOLTA DIFFERENZIATA PREDISPOSTI DALLE AMMINISTRAZIONI LOCALI, OPPURE CONSEGNARLO AL RIVENDITORE CONTRO L'ACQUISTO DI UNA NUOVA APPARECCHIATURA DI TIPO EQUIVALENTE. LA RACCOLTA DIFFERENZIATA DEL RIFIUTO E LE SUCCESSIVE OPERAZIONI DI TRATTAMENTO, RECUPERO E SMALTIMENTO FAVORISCONO LA PRODUZIONE DI APPARECCHIATURE CON MATERIALI RICICLATI E LIMITANO GLI EFFETTI NEGATIVI SULL'AMBIENTE E SULLA SALUTE EVENTUALMENTE CAUSATI DA UNA GESTIONE IMPROPRIA DEL RIFIUTO.

GRAZIE!

DISPOSAL OF THE ELECTRIC OR ELECTRONIC DEVICE AT THE END OF ITS LIFE

INFORMATION FOR USERS ABOUT THE CORRECT DISPOSAL
OF THE PRODUCT ACCORDING TO THE EUROPEAN DIRECTIVE 2012/19/EU
AND TO THE LEGISLATIVE DECREE N. 49/2014.

DEAR CUSTOMER,
IT IS IMPORTANT TO REMINO YOU THAT, AS A GOOD CITIZEN, YOU CANNOT DISPOSE OF THIS PRODUCT AS MUNICIPAL WASTE; YOU HAVE TO DO A SEPARATE COLLECTION. THE SYMBOL LABELLED ON THE APPLIANCE INDICATES THAT THE RUBBISH IS SUBJECT TO "SEPARATE COLLECTION". ELECTRICAL AND ELECTRONIC APPLIANCE CANNOT BE CONSIDERED AS DOMESTIC WASTE. THEREFORE, AT THE END OF ITS USEFUL LIFE, THIS PRODUCT SHOULD NOT BE DISPOSED WITH MUNICIPAL WASTES. THE USER MUST THEREFORE ASSIGN OR (HAVE COLLECTED) THE RUBBISH TO A TREATMENT FACILITY UNDER LOCAL ADMINISTRATION, OR HAND IT OVER TO THE RESELLER IN EXCHANGE FOR AN EQUIVALENT NEW PRODUCT.
THE SEPARATE COLLECTION OF THE RUBBISH AND THE SUCCESSIVE TREATMENT, RECYCLING AND DISPOSAL OPERATIONS PROMOTE PRODUCTION OF APPLIANCES MADE WITH RECYCLED MATERIALS AND REDUCE NEGATIVE EFFECTS ON HEALTH AND THE ENVIRONMENT CAUSED BY IMPROPER TREATMENT OF RUBBISH.

THANKYOU!

AVVERTENZE GENERALI DI SICUREZZA

PERICOLO PER I BAMBINI!

■ QUESTO APPARECCHIO ELETTRICO NON È UN GIOCATTOLO. UTILIZZARLO E RIPORLO FUORI DALLA PORTATA DEI BAMBINI. I COMPONENTI DELL'IMBALLAGGIO (EVENTUALI SACCHETTI IN PLASTICA, CARTONI, ECC.) DEVONO ESSERE TENUTI LONTANI DALLA PORTATA DEI BAMBINI.

■ L'USO DI QUESTO APPARECCHIO È CONSENTITO AI BAMBINI A PARTIRE DAGLI 8 ANNI DI ETÀ E ALLE PERSONE CON RIDOTTE CAPACITÀ FISICHE, SENSORIALI O MENTALI OPPURE CON MANCATA ESPERIENZA E CONOSCENZA, SUPERVISIONATI O ISTRUITI DA PERSONE ADULTE E RESPONSABILI PER LA LORO SICUREZZA. QUESTO APPARECCHIO NON È DA INTENDERSI ADATTO ALL'USO DA PARTE DI PERSONE (INCLUSI I BAMBINI) CON RIDOTTE CAPACITÀ FISICHE, SENSORIALI O MENTALI, O PRIVE DI ESPERIENZA E CONOSCENZA, A MENO CHE SIANO STATE SUPERVISIONATE O ISTRUITE RIGUARDO ALL'USO DELL'APPARECCHIO DA UNA PERSONA RESPONSABILE DELLA LORO SICUREZZA E SOLO DOPO ESSERSI ACCERTATI CHE ABBIANO COMPRESO I PERICOLI DERIVANTI DALL'USO.

■ I BAMBINI DEVONO ESSERE TENUTI SOTTO CONTROLLO PER EVITARE CHE GIOCHINO CON L'APPARECCHIO.

PERICOLO LESIONI!

■ PRESTARE MASSIMA ATTENZIONE NEL CASO IN CUI SI UTILIZZI L'APPARECCHIO IN PRESENZA DI BAMBINI.

■ QUANDO L'APPARECCHIO È IN FUNZIONE CONTROLLARLO COSTANTEMENTE E NON LASCIARLO MAI INCUSTODITO.

■ PER EVITARE LESIONI TENERE LONTANI VESTITI E ALTRI OGGETTI.
■ PRIMA DI SOSTITUIRE GLI ACCESSORI SPEGNERE L'APPARECCHIO E STACCARE LA SPINA! NON INSERIRE LA SPINA DELL'APPARECCHIO NELLA PRESA SENZA AVER PRIMA INSTALLATO TUTTI GLI ACCESSORI NECESSARI.
■ NON TOCCARE MAI LE PARTI IN MOVIMENTO DELL'APPARECCHIO ED ATTENDERE SEMPRE L'ARRESTO.
■ TOGLIERE LA SPINA DALLA PRESA QUANDO L'APPARECCHIO NON È UTILIZZATO.
■ NON EFFETTUARE ALCUN TENTATIVO DI PULIZIAMENTREL'APPARECCHIOE'INFUNZIONE.
■ LE OPERAZIONI DI PULIZIA NON DEVONO ESSER EFFETTUATE DA BAMBINI NON SORVEGLIATI.

PERICOLO SCOSSA ELETTRICA!

■ QUESTO APPARECCHIO È CONCEPITO PER FUNZIONARE UNICAMENTE A CORRENTE ALTERNATA. PRIMA DI METTERLO IN FUNZIONE ASSICURARSI CHE LA TENSIONE DI RETE CORRISPONDA A QUELLA INDICATA SULLA TARGHETTA DATI.
■ COLLEGARE L'APPARECCHIO SOLO A PRESE DI CORRENTE AVENTI PORTATA MINIMA 10 AMPERE.
■ NON TIRATE IL CAVO DI ALIMENTAZIONE O L'APPARECCHIO STESSO PER TOGLIERE LA SPINA DALLA PRESA DI CORRENTE.
■ SVOLGERE COMPLETAMENTE IL CAVO DI ALIMENTAZIONE ELETTRICA PRIMA DI METTERE IN FUNZIONE L'APPARECCHIO.
■ NON LASCIARE MAI SCORRERE IL CAVO DI ALIMENTAZIONE SU SPIGOLI TAGLIENTI; EVITARE DI SCHIACCIARLO.

■ NON LASCIARE L'APPARECCHIO ESPOSTO AD AGENTI ATMOSFERICI (PIOGGIA, GELO, SOLE, ECC.).
■ NON UTILIZZARE MAI L'APPARECCHIO:
- CON LE MANI BAGNATE O UMIDE;
- SE È CADUTO E PRESENTA EVIDENTI ROTTURE O ANOMALIE DI FUNZIONAMENTO;
- SE LA SPINA O IL CAVO DI ALIMENTAZIONE ELETTRICA È DIFETTOSO;
- IN AMBIENTI UMIDI O SATURI DI GAS.
■ NON COPRIRE L'APPARECCHIO CON ASCIUGAMANI, INDUMENTI, ECC.
■ COLLOCARE L'APPARECCHIO SOLO SU PIANI DI APPOGGIO ORIZZONTALI E STABILI, LONTANO DA DOCCE, VASCHE DA BAGNO, LAVANDINI, ECC.
■ SE L'APPARECCHIO SI DOVESSE BAGNARE O ENTRASSE IN CONTATTO CON ACQUA NON UTILIZZARLO E FARLO CONTROLLARE DA UN LABORATORIO SPECIALIZZATO.
■ TOGLIERE SEMPRE LA SPINA DALLA RETE DI ALIMENTAZIONE ELETTRICA IMMEDIATAMENTE DOPO L'USO E PRIMA DI ESEGUIRE QUALSIASI INTERVENTO DI PULIZIA O MANUTENZIONE.
■ LE EVENTUALI RIPARAZIONI DEVONO ESSERE ESEGUITESOLODAUNTECNICOSPECIALIZZATO. RIPARARE DA SÉ L'APPARECCHIO PUÒ ESSERE ESTREMAMENTE PERICOLOSO.
■ UN APPARECCHIO FUORI USO DEVE ESSERE RESO INUTILIZZABILE, TAGLIANDO IL CAVO DI ALIMENTAZIONE ELETTRICA, PRIMA DI BUTTARLO.
■ PULIRE L'APPARECCHIO UTILIZZANDO UN PANNO UMIDO. NON

USARE SOLVENTI O DETERSIVI ABRASIVI.

- L'APPARECCHIO È CONCEPITO PER L'USO DOMESTICO.

LEGGERE CON ATTENZIONE QUESTO LIBRETTO ISTRUZIONI PRIMA DI INSTALLARE ED USARE L'APPARECCHIO. CONSERVARLO PER FUTURE CONSULTAZIONI

ATTENZIONE! PRIMA DEL PRIMO UTILIZZO, SI RACCOMANDA LA PULIZIA DELLE PARTI DESTINATE AD ENTRARE A CONTATTO CON GLI ALIMENTI

PARTI DEL PRODOTTO

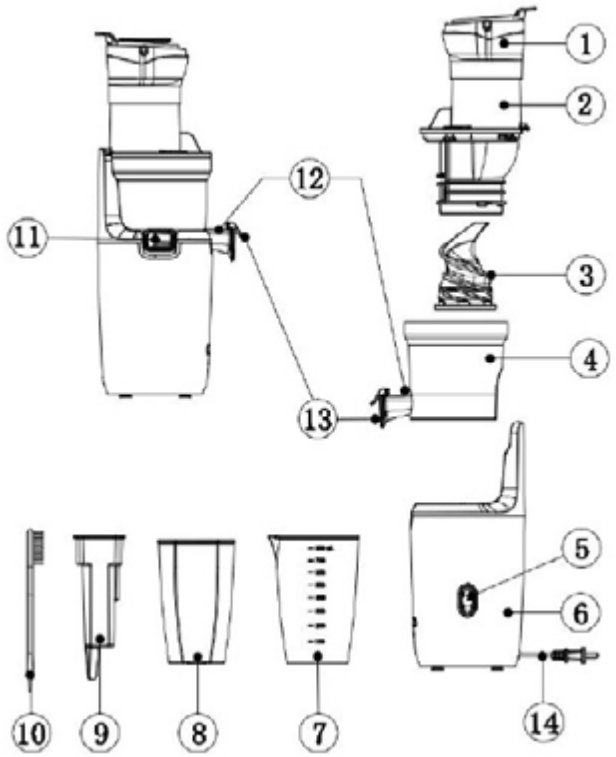

ARTICOLO	NOME	FUNZIONE
1	Coperchio e bascula di alimentazione	Protezione di sicurezza
2	Tubo di raccordo e filtro.	È la parte principale dell'estrattore, la bascula di alimentazione nella parte superiore per inserire gli ingredienti.
3	Coclea	Componente per la spremitura.
4	Coppa di raccolta della spremitura	Raccolta spremitura.
5	Selettore	Tasto on/off/reverse.
6	Corpo principale	Fornisce energia per la spremitura (motore).
7	Contenitore succo	Raccoglie il succo prodotto.
8	Contenitore polpa	Raccoglie la polpa di scarto.
9	Pressa	Consente di spingere gli ingredienti lentamente nel tubo di raccordo.
10	Spazzolina di pulizia	Da utilizzarsi per pulire il filtro e la cloaca di alimentazione dai residui della spremitura.
11	Beccuccio di scarico della polpa	Consente di espellere la polpa di scarto.
12	Beccuccio di uscita del succo	Uscita da cui fuoriesce il succo dopo la spremitura.
13	Tappo	Utile per regolare l'espulsione del succo.
14	Cavo di alimentazione	Alimentazione elettrica.

ASSEMBLAGGIO

Installare la coppa di spremitura
Posizionare la coppa di spremitura sulla sul corpo principale del dispositivo allineando la posizione dei beccucci e l'asse;

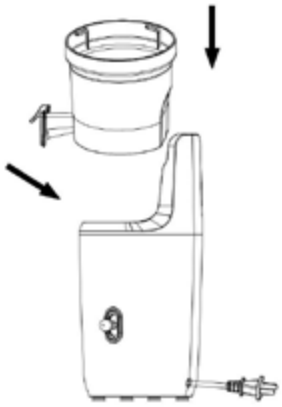

Installare la coclea:
Spingere con forza la coclea di spremitura nella sua sede al centro della coppa di spremitura, assicurandosi che tocchi il fondo, se non la si posiziona correttamente non è possibile chiudere il coperchio;

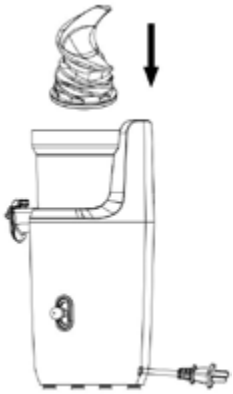

Installare il coperchio della coppa di spremitura
Posizionare lo scivolo sulla coppa di spremitura in modo da allineare la freccia ▲al simbolo "🔓" e ruotarlo in senso orario finché non scatta il blocco di sicurezza. Assicurarsi che la freccia sul coperchio ▲ si allineai con il simbolo "🔓"sulla ciotola;

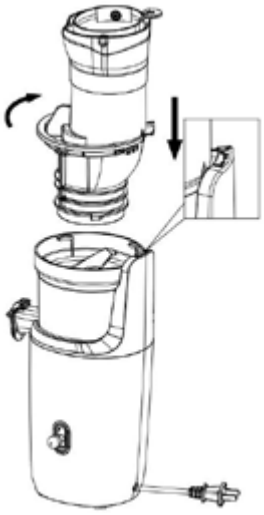

Installazione del contenitore del succo e il contenitore della polpa:
Posizionare il contenitore del succo e il contenitore della polpa sotto i relativi beccucci;

UTILIZZO

Prima di utilizzare il prodotto per la prima volta, pulire accuratamente le parti a contatto con gli alimenti. Questo prodotto è dotato di un interruttore di protezione. Se il coperchio non è chiuso correttamente, il dispositivo non funzionerà.)
La leva di comando funziona come segue:
▼ verso il basso: rotazione normale per l'estrazione del succo (**FORWARD**)
▲ verso l'alto: rotazione inversa per lo sblocco (**REVERSE**) — utilizzare solo per brevi istanti in caso di blocco del prodotto

Abbassare delicatamente la leva per avviare il prodotto.

NOTA: Quando lo scarico della polpa è intasato o la rotazione è bloccata, spingere delicatamente il selettore verso l'alto e la coclea inizia a ruotare in direzione inversa. Rilasciare la leva per arrestare l'inversione.

ATTENZIONE: PER GARANTIRE UN CORRETTO FUNZIONAMENTO E PREVENIRE DANNI AL MOTORE, PRIMA DI CAMBIARE IL VERSO DI ROTAZIONE È INDISPENSABILE PORTARE SEMPRE LA LEVA SU "0" (POSIZIONE DI STOP) E ATTENDERE L'ARRESTO COMPLETO DEL MOTORE. NON INVERTIRE MAI LA DIREZIONE MENTRE IL MOTORE È ANCORA IN MOVIMENTO, POICHÉ QUESTO PUÒ PROVOCARE SURRISCALDAMENTO DEL MOTORE E BRUCIATURA DEL FUSIBILE.

SMONTAGGIO

Rimuovere il contenitore succo e il contenitore polpa;

Rimuovere il coperchio della coppa di spremitura.
Ruotare lo scivolo in senso antiorario fino a quando l'indicazione ▲ si allinea con il segno"🔓";

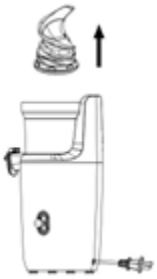

Rimozione della coclea:
Rimuovere la coclea di pressatura tirandola verso l'alto.
Se è molto dura, farla oscillare delicatamente tirandola verso l'alto;

Rimozione della coppa di spremitura:
Rimuovere la coppa di spremitura sollevandola verso l'alto in senso verticale.

PULIZIA E MANUTENZIONE

Le seguenti parti possono essere lavate direttamente con acqua.

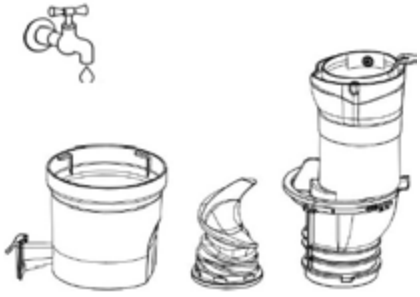

CONSIGLI UTILI

NON UTILIZZARE CON CUBETTI DI GHIACCIO	IL GHIACCIO È ESTREMAMENTE DURO E POTREBBE DANNEGGIARE L'ESTRATTORE.
NON UTILIZZARE CON ALIMENTI SECCHI E DURI	SE GLI INGREDIENTI SONO TROPPO DURI PER ESSERE SPREMUTI DALLA COCLEA, LE PARTI INTERNE DELL'APPARECCHIO POTREBBERO DANNEGGIARSI.
TAGLIARE GLI INGREDIENTI AD ALTO CONTENUTO DI FIBRE IN MODO DA OTTENERE PEZZI LUNGHI 5-10 CM	LE FIBRE ALTE SONO INCLINI AD AGGROVIGLIARSI E SONO DIFFICILI DA TAGLIARE, CON CONSEGUENTE IMPOSSIBILITÀ DI DI ESTRARRE IL SUCCO O DI DANNEGGIARE I COMPONENTI DELL'ESTRATTORE.
LA BUCCIA E I NOCCIOLI/SEMI DEVONO ESSERE RIMOSSI PRIMA DELLA SPREMITURA.	IL NOCCIOLO O I SEMI DURI POSSONO DANNEGGIARE LE PARTI RELATIVE ALLA SPREMITURA
NON UTILIZZARE ALTRI ACCESSORI COME PRESSA.	POTREBBE DANNEGGIARE LO SPREMIAGRUMI E PROVOCARE LESIONI.
OGNI CICLO DI SPREMITURA NON DEVE DURARE PIÙ DI 20 MINUTI	UN TEMPO DI LAVORO TROPPO LUNGO POTREBBE DANNEGGIARE IL MOTORE.
NON RIUTILIZZARE LA POLPA SPREMUTA	SE LA POLPA VIENE SPREMUTA PIÙ VOLTE, QUESTA NON RIUSCIRÀ AD USCIRE IN MODO FLUIDO.
NON INSERIRE FRUTTA IMBEVUTA DI ALCOOL, MIELE, ZUCCHERO, ECC.	IL COPERCHIO DELLA COPPA DELLO POTREBBE NON APRIRSI.
NON INSERIRE MAI CUCCHIAI O BACCHETTE NELLA BASCULA DI ALIMENTAZIONE, NELLA COPPA DI SPREMITURA O NEL BECCUCCIO PER LA POLPA.	L'ESTRATTORE POTREBBE DANNEGGIARSI.
SI CONSIGLIA DI BERE IL SUCCO SUBITO DOPO LA SPREMITURA O IN TEMPI BREVI.	IL SUCCO SI OSSIDA FACILMENTE DOPO LA SPREMITURA QUINDI NON È ADATTO ALLA CONSERVAZIONE A LUNGO TERMINE.

RISOLUZIONE PROBLEMI

PROBLEMA	POSSIBILE SOLUZONE
IL PRODOTTO NON FUNZIONA NORMALMENTE	CONTROLLARE CHE IL CAVO DI ALIMENTAZIONE SIA BEN COLLEGATO;
	CONTROLLARE CHE TUTTE LE PARTI SIANO STATE ASSEMBLATE CORRETTAMENTE;
	CONTROLLARE CHE IL PRODOTTO È STATO ASSEMBLATO SECONDO LE ISTRUZIONI;
	IL METODO DI CUI SOPRA NON È EFFICACE; CONTATTARE IL CENTRO DI ASSISTENZA CLIENTI.
LA COPPA DI SPREMITURA NON PUÒ ESSERE APERTA	VERIFICARE SE CI SONO TROPPI RESIDUI NELLA COPPA DI SPREMITURA. IN TAL CASO, ATTIVARE LA FUNZIONE "REVERSE" PER RIMUOVERE I RESIDUI.
	VERIFICARE SE NELLA COPPA DI SPREMITURA È RIMASTO INCASTRATO UN OGGETTO DURO, PER ESEMPIO UN NOCCIOLO DI FRUTTA, IN QUESTO CASO ATTIVARE LA FUNZIONE "REVERSE PER RIPORTARE L'OGGETTO DURO PARTE SUPERIORE;
	SE IL PROBLEMA NON PUÒ ESSERE RISOLTO CON I METODI SOPRA DESCRITTI CHIAMARE IL CENTRO DI ASSISTENZA CLIENTI PER UNA CONSULENZA. NON SMONTARE IL PRODOTTO APPLICANDO FORZE ECCESSIVE.
IL DISPOSITIVO SMETTE IMPROVVISAMENTE DI FUNZIONARE DURANTE LA SPREMITURA	POTREBBERO ESSERE STATI INSERITI TROPPI INGREDIENTI. IN QUESTO CASO PREMERE IL PULSANTE "REVERSE"
	PER FAR FUNZIONARE LA MACCHINA IN SENSO OPPOSTO.
	ESTRARRE GLI INGREDIENTI E TAGLIARLI IN PICCOLI PEZZI, QUINDI RIMETTERLI ALL'INTERNO PER FARLI FUNZIONARE DI NUOVO.
	SE IL METODO SOPRA DESCRITTO NON È EFFICACE, CHIAMARE IL CENTRO DI ASSISTENZA CLIENTI PER UNA CONSULENZA.
C'È UNA PERDITA DI SUCCO SUL FONDO DELLA COPPA DI SPREMITURA	CONTROLLARE SE:
	-LA GUARNIZIONE IN SILICONE AL CENTRO DEL BICCHIERE È INSTALLATA IN POSIZIONE;
	-L'ANELLO DI TENUTA IN SILICONE AL CENTRO DELLA COPPA DI SPREMITURA È INSTALLATA E IN POSIZIONE.
	COPPA DEL SUCCO È INSTALLATA IN POSIZIONE;
	SE LA GUARNIZIONE IN SILICONE È POSIZIONATA CORRETTAMENTE, VERIFICARE SE VENGONO INSERITI TROPPI INGREDIENTI, POICHÉ CIÒ POTREBBE CAUSARE L'APERTURA DELL'ANELLO DI TENUTA IN SILICONE.
	SE I METODI SOPRA DESCRITTI NON POSSONO RISOLVERE IL PROBLEMA. SI PREGA DI CONTRATTARE IL CENTRO CLIENTI PER UNA CONSULENZA.
LA COPPA DI SPREMITURA È DEFORMATA	DURANTE IL FUNZIONAMENTO DELL'APPARECCHIO, È NORMALE CHE LA COPPA DI SPREMITURA SI DEFORMI LEGGERMENTE, CIÒ NON RAPPRESENTA UN PROBLEMA.
DURANTE IL FUNZIONAMENTO IL PRODOTTO EMETTE UN SUONO DOVUTE AD UN FRIZIONAMENTO DELLE PARTI	DURANTE IL PROCESSO DI SPREMITURA, LA FRUTTA E LA COPPA DI SPREMITURA A VOLTE PRODUCONO UN SUONO DI ATTRITO, CHE È UN FENOMENO NORMALE.

GARANZIA LEGALE DI CONFORMITÀ

IL CONSUMATORE HA DIRITTO ALLA GARANZIA LEGALE DI CONFORMITÀ SUI BENI DI CONSUMO COSÌ COME DISCIPLINATA DALLA NORMATIVA IN VIGORE NEL PAESE IN CUI IL PRODOTTO È ACQUISTATO.
OVE IL PRODOTTO NON SIA CONFORME ALLA DESCRIZIONE, ALLA QUANTITÀ, ALLA QUALITÀ ED ALLE ALTRE CARATTERISTICHE CONTENUTE NEL CONTRATTO DI VENDITA, OVVERO PRESENTI DIFETTI O MALFUNZIONAMENTI, OPPURE ANCORA QUALORA LO STESSO NON SIA IDONEO ALLO SCOPO CUI È DESTINATO O NON PRESENTI LE QUALITÀ E LE ALTRE CARATTERISTICHE PROMESSE O CHE IL CONSUMATORE POSSA RAGIONEVOLMENTE ASPETTARSI IN QUANTO ORDINARIAMENTE PRESENTI IN UN BENE DEL MEDESIMO TIPO, IL CONSUMATORE POTRÀ RIVOLGERSI AL PROPRIO VENDITORE PER ESPERIRE I RIMEDI RICONOSCIUTI DALLA NORMATIVA IN MATERIA DI DIRITTI DEL CONSUMATORE E GARANZIA LEGALE DI CONFORMITÀ.
SI CONSIGLIA DI CONSERVARE LA RICEVUTA D'ACQUISTO O ALTRO DOCUMENTO FISCALMENTE OBBLIGATORIO CHE ATTESTI L'AVVENUTA VENDITA, DANDO PROVA DELLA DATA D'ACQUISTO, IN QUANTO I PREDETTI DOCUMENTI POTREBBERO ESSERE RICHIESTI AI FINI DELL'OPERATIVITÀ DELLA PREDETTA GARANZIA LEGALE.

Per i prodotti acquistati direttamente dalla Galileo S.p.A., presso i Punti Vendita ad insegna SATUR o tramite il sito e-commerce www.satur.it, all'Acquirente-Consumatore (ossia, in qualità di persona fisica che agisce per scopi estranei all'attività imprenditoriale, commerciale, artigianale o professionale eventualmente svolta - cfr. art 3, comma 1, lett. a), D.lgs. 206/2005, Codice del Consumo), la Galileo S.p.A. garantisce la conformità del prodotto, rispetto ad eventuali difetti esistenti al momento della consegna del bene, per un periodo di 2 (due) anni.
Questa consiste nel diritto per l'Acquirente-Consumatore al rispristino della conformità, ossia al diritto di richiedere la riparazione o sostituzione, senza spese, del bene o di sue componenti che siano risultate difettose all'origine per vizi di fabbricazione - a meno che la richiesta non sia oggettivamente impossibile da soddisfare o risulti eccessivamente onerosa per il venditore Galileo S.p.A. - ovvero, nei casi previsti, una riduzione del prezzo o la risoluzione del Contratto ai sensi del vigente Codice del Consumo.
L'acquisto deve essere comprovato da scontrino fiscale o qualunque altra prova d'acquisto, che riporti il nominativo del Punto Vendita/numero d'ordine satur.it, la data di acquisto del prodotto nonché gli estremi identificativi dello stesso (tipo, modello). In assenza di alcuna prova d'acquisto, l'Acquirente potrebbe non avere diritto alla garanzia legale di conformità.
Entro un anno dalla consegna del prodotto il difetto si ritiene esistente all'origine, successivamente deve esserne provata l'esistenza. Eventuali difetti estetici dovranno essere riscontrati e denunciati con immediatezza dopo l'acquisto.
La predetta Garanzia Legale di Conformità non è operante in caso di:
- difetto di conformità del Prodotto o dei Prodotti manifestato oltre il termine di 2 (due) anni dalla consegna;
-materiali e/o componenti che, per la loro natura, sono soggetti ad usura, a meno che venga dimostrata la difettosità risalente a vizio di fabbricazione delle stesse;
- eventuali danni dovuti al trasporto o alla movimentazione delle merci salvo che tali servizi non siano stati contrattualmente previsti a carico del venditore Galileo S.p.A. In tal caso, si applicheranno le condizioni particolari di spedizione e trasporto;
- interventi errati di installazione e montaggio, così come l'errata connessione o errata erogazione dalle reti di alimentazione elettrica, mancanza di allacciamento alla presa di terra, e tutte le eventuali regolazioni errate, in caso di installazione errata, imperfetta o incompleta per incapacità d'uso da parte dell'utente o dell'installatore, riparazioni, modifiche o manomissioni effettuate da personale non idoneo, danni causati da agenti atmosferici (fulmini, terremoti, incendi, alluvioni, ecc.);
- guasti dovuti a mancanza di regolare manutenzione (pulizia batterie condensanti, fori di drenaggio acqua di condensa, filtri scarico ed entrata acqua, eliminazione corpi estranei, calcare ecc.) oppure qualora non vengano rispettate le indicazioni di conservazione e utilizzo degli stessi previste nei manuali, eccessive condizioni climatiche ambientali, etc.;
- eventuali problematiche legate esclusivamente al mancato rispetto delle aspettative soggettive del cliente, o usi impropri dell'apparecchio, non di tipo domestico o diverso da quanto stabilito dal produttore;
- circostanze esterne che non siano riconducibili a difetti di fabbricazione.

GALILEO S.P.A. – C.F./P.IVA IT08442821008, Capitale Sociale 550.000 i.v., REA RM-1094899
Strada Galli n. 27, 00019 Tivoli, Roma

Punto unico di contatto appositamente istituito per ogni comunicazione, reclamo, segnalazione, richiesta di informazioni concernenti la sicurezza del prodotto:
info@galileospa.com - sicurezzaprodotto@galileospa.com.

USER INSTRUCTIONS | EN

ONLY FOR HOME USE. ATTENTION! READ THE INSTRUCTIONS GIVEN IN THIS HANDBOOK VERY CAREFULLY.
IT SHOULD BE PUT ASIDE FOR FURTHER CONSULTATION DURING THE ENTIRE LIFECYCLE OF THE PRODUCT SINCE IT GIVES IMPORTANT INDICATIONS ON THE PRODUCT'S FUNCTIONS AND SAFETY DURING INSTALLATION, USE AND MAINTENANCE.

GENERAL SAFETY INSTRUCTIONS

DANGER FOR CHILDREN

■ A POWER DEVICE IS NOT A TOY. AFTER USE, STORE IT OUT OF REACH OF CHILDREN. KEEP PACKING MATERIAL (PLASTIC BAGS, CARTON, ETC.) OUT OF REACH OF CHILDREN.

■ THIS APPLIANCE IS INTENDED FOR USE BY CHILDREN 8 YEARS OF AGE OR OLDER AND PERSONS WITH REDUCED PHYSICAL, SENSORY OR MENTAL CAPABILITIES, OR LACK OF EXPERIENCE AND KNOWLEDGE, SUPERVISED OR INSTRUCTED BY ADULTS RESPONSIBLE FOR THEIR SAFETY. THIS APPLIANCE IS NOT INTENDED FOR USE BY PERSONS (INCLUDING CHILDREN) WITH REDUCED PHYSICAL, SENSORY OR MENTAL CAPABILITIES, OR LACK OF EXPERIENCE AND KNOWLEDGE, UNLESS THEY HAVE BEEN GIVEN SUPERVISION OR INSTRUCTION CONCERNING USE OF THE APPLIANCE BY A PERSON RESPONSIBLE FOR THEIR SAFETY AND HAVE BEEN GIVEN SUPERVISION OR INSTRUCTION CONCERNING USE OF THE APPLIANCE BY A PERSON RESPONSIBLE FOR THEIR SAFETY AND ONLY AFTER MAKING SURE THAT THEY HAVE UNDERSTOOD THE DANGERS OF USING THE APPLIANCE. KEEP THE APPLIANCE AND ITS CORD OUT OF REACH OF CHILDREN LESS THAN 8 YEARS OLD.

■ CHILDREN SHOULD BE SUPERVISED TO MAKE SURE THEY DO NOT PLAY WITH THE APPLIANCE.

DANGER OF INJURIES!

■ PAY UTMOST ATTENTION IN CASE THE APPLIANCE IS USED IN THE PRESENCE OF CHILDREN.

■ WHEN THE DEVICE IS IN OPERATION CHECK IT REGULARLY AND NEVER LEAVE IT UNATTENDED.

■ TO AVOID INJURIES, DO NOT INTRODUCE YOUR HANDS IN THE MACHINE WHILE IT IS OPERATING AND KEEP AWAY CLOTHES AND OTHER OBJECTS.

■ SWITCH OFF AND UNPLUG THE APPLIANCE BEFORE CHANGING THE ACCESSORIES! DO NOT CONNECT THE PLUG TO THE POWER SOCKET IF THE NECESSARY ACCESSORIES ARE NOT INSTALLED.

■ NEVER TOUCH THE MOVING PARTS OF THE AP- PLIANCE AND ALWAYS WAIT FOR THE APPLIANCE TO STOP COMPLETELY.

■ DISCONNECT THE PLUG FROM THE OUTLET WHEN THE APPLIANCE IS NO LONGER IN USE.

■ DO NOT CLEAN WHILE THE APPLIANCE IS WORKING. DO NOT USE ANY SHARP OBJECT TO REMOVE POSSIBLE FOREIGN OBJECTS.

■ THE CLEANING MUST NOT BE CARRIED OUT BY UNSUPERVISED CHILDREN.

RISK OF ELECTRICAL SHOCK!

■ THIS APPLIANCE IS DESIGNED TO OPERATE ONLY WITH ALTERNATING CURRENT. BEFORE OPERATING, MAKE SURE THAT THE VOLTAGE CORRESPONDS TO THE ONE INDICATED ON THE DATA PLATE.

■ ONLY CONNECT THE APPLIANCE TO THE POWER OUTLETS WITH

A MINIMUM CAPACITY OF 10 AMPERES.

■ DO NOT PULL THE POWER CORD OR THE APPLIANCE ITSELF TO REMOVE THE PLUG FROM THE WALL SOCKET.

■ FULLY UNWIND THE POWER CORD BEFORE OPERATING THE APPLIANCE.

■ NEVER LET THE POWER CORD RUN THROUGH SHARP EDGES; AVOID CRUSHING IT.

■ DO NOT LEAVE THE APPLIANCE EXPOSED TO ATMOSPHERIC AGENTS (RAIN, FROST, SUN, ETC.).

■ NEVER USE THE APPLIANCE:

- WITH WET OR MOIST HANDS;
- IF IT HAS FALLEN AND HAS OBVIOUS RUPTURES OR MALFUNCTIONS;
- IF THE PLUG OR POWER CORD DEFECTIVE;
- IN HUMID OR GAS SATURATED ENVIRONMENTS.

■ DO NOT COVER THE APPLIANCE WITH TOWELS, CLOTHING, ETC.

■ PLACE THE APPLIANCE ONLY ON HORIZONTAL AND STABLE SURFACES, AWAY FROM SHOWERS, BATHTUB, SINKS, ETC.

■ IF THE APPLIANCE IS WET OF GETS IN CONACT WITH WATER, DO NOT USE IT AND HAVE IT CHECKED BY A SPECIALISED LABORATORY.

■ ALWAYS REMOVE THE MAINS PLUG FROM THE POWER SUPPLY IMMEDIATELY AFTER USE AND BEFORE PERFORMING ANY CLEANING OR MAINTENANCE WORK.

■ REPAIRS SHOULD ONLY BE CARRIED OUT BY A QUALIFIED TECHNICIAN.

■ REPAIRING THE APPLIANCE BY YOURSELF CAN BE EXTREMELY DANGEROUS.
■ AN APPLIANCE THAT IS NOT WORKING ANYMORE, MUST BE RENDERED UNUSABLE, BY CUTTING THE POWER CORD BEFORE THROWING IT.
■ CLEAN THE APPLIANCE USING A DAMP CLOTH. DO NOT USE SOLVENTS OR ABRASIVE DETERGENTS.
■ THE APPLIANCE IS DESIGNED FOR DOMESTIC USE.

READ THIS INSTRUCTION MANUAL CAREFULLY BEFORE INSTAL- LING AND USING THE APPLIANCE. KEEP IT FOR FUTURE REFERENCE.

WARNING! BEFORE FIRST USE, CLEAN PROPERLY THE PARTS INTENDED TO COME INTO CONTACT WITH FOOD.

PRODUCT PARTS

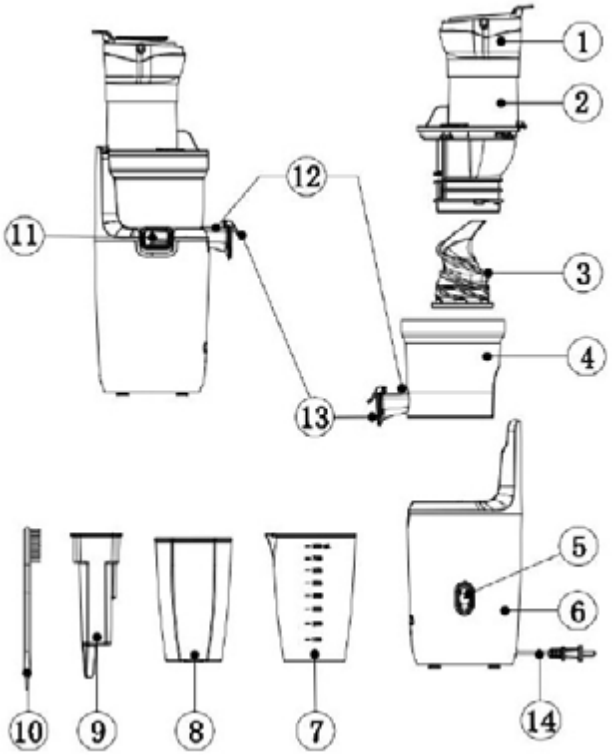

PRODUCT PART	NAME	FUNCITON
1	Cover and feeding bascule	Safety protection
2	Connecting tube and filter.	It is the main part of the extractor, the feeding bascule at the top to insert ingredients.
3	Auger	Juicing component
4	Juice collecting compartment	Juice collection
5	Selector switch	On/off/reverse button
6	Main body	Provides energy for squeezing (motor)
7	Juice cup	It collects the produced juice
8	Pulp cup	It collects waste pulp
9	Press	Allows ingredients to be pushed slowly into the connecting tube
10	Cleaning brush	It is to be used to clean the filter and feed chute from squeeze residue
11	Pulp discharge spout	Allows waste pulp to be expelled
12	Juice outlet spout	The outlet from which juice escapes after squeezing
13	Cover lid	Useful for regulating the expulsion of juice
14	Power cable	Power supply

ASSEMBLY INSTRUCTIONS

Installing the juicing cup.
Place the juicing cup on the on the main body of the device by aligning the position of the nozzles and the axis.

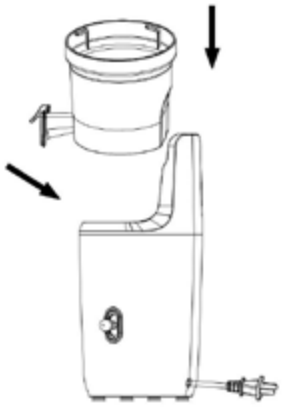

Install the auger:
Push the juicing auger firmly into its seat in the center of the juicing bowl, making sure it touches the bottom, if you do not place it correctly, it is not possible to close the lid..

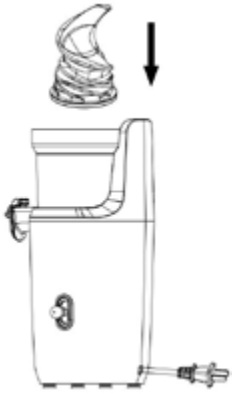

Install the juicing bowl lid:
Set the slide on the juicing bowl so that the arrow ▲aligns with the "🔓" symbol and turn it clockwise until the safety lock clicks. Make sure the arrow on the lid ▲ aligns with the "🔓" symbol on the bowl.

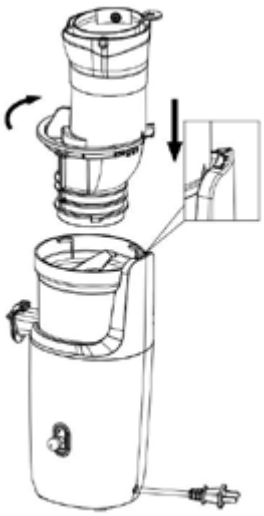

Installation of the juice cup and the pulp container:
Place the juice container and pulp container under their spouts.

USAGE

Before using the product for the first time, please clean the parts in contact with food thoroughly. (This product is equipped with a protection switch. If the cover is not closed properly, the device will not work). Gently lower the lever to start the product. NOTE: When the pulp discharge is clogged or the rotation is blocked, gently push the selector up and the auger will start rotating in the reverse direction. Release the lever to stop the reversal. Lever operation:

▼ Down – normal rotation (**FORWARD**) for juice extraction

▲ Up – reverse rotation (**REVERSE**) for unclogging; use briefly only if blocked

Gently lower the lever to start the product.

NOTE: When the pulp discharge is clogged or the rotation is blocked, gently push the selector up and the auger will start rotating in the reverse direction. Release the lever to stop the reversal.

WARNING:

TO ENSURE PROPER OPERATION AND PREVENT MOTOR DAMAGE, ALWAYS SET THE LEVER TO "0" (STOP POSITION) BEFORE CHANGING THE ROTATION DIRECTION, AND WAIT UNTIL THE MOTOR HAS COME TO A COMPLETE STOP. NEVER REVERSE THE DIRECTION WHILE THE MOTOR IS STILL RUNNING, AS THIS MAY CAUSE MOTOR OVERHEATING AND FUSE BURNOUT.

DISASSEMBLY

Remove de juice cup and the pulp cup

Remove the lid of the squeeze cup. Rotate the chute counterclockwise until the ▲ mark aligns with the "🔓" ;

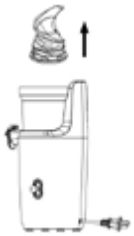

Removal of the auger:
Remove the pressing auger by pulling it upward. If it is very hard, swing it gently by pulling it upward;

Removal of the squeeze cup:
Remove the squeeze cup by lifting it upward in a vertical direction.

CLEANING AND MAINTENANCE

The following parts can be washed directly with tap water.

USEFUL TIPS

DO NOT USE THE APPLIANCE WITH ICE CUBES	ICE IS EXTREMELY HARD AND COULD DAMAGE THE EXTRACTOR
DO NOT USE IT WITH DRY, HARD FOODS.	IF THE INGREDIENTS ARE TOO HARD TO BE SQUEEZED BY THE AUGER, THE INTERNAL PARTS OF THE MACHINE MAY BE DAMAGED.
CUT HIGH-FIBER INGREDIENTS INTO PIECES 5-10 CM LONG.	TALL FIBERS ARE PRONE TO TANGLING AND ARE DIFFICULT TO CUT, RESULTING IN AN INABILITY TO EXTRACT JUICE OR DAMAGE TO EXTRACTOR COMPONENTS.
THE PEEL AND KERNELS/SEEDS SHOULD BE REMOVED BEFORE PRESSING.	THE HARD CORE OR SEEDS MAY DAMAGE THE PARTS RELATED TO THE SQUEEZING.
DO NOT USE OTHER ACCESSORIES AS A PRESS.	IT COULD DAMAGE THE JUICER AND CAUSE INJURY.
Each squeezing cycle should last no longer than 20 minutes.	EXCESSIVE WORKING TIME COULD DAMAGE THE MOTOR.
DO NOT REUSE THE SQUEEZED PULP	IF THE PULP IS SQUEEZED SEVERAL TIMES, THE PULP WILL NOT BE ABLE TO COME OUT SMOOTHLY.
DO NOT INSERT FRUIT SOAKED IN ALCOHOL, HONEY, SUGAR, ETC.	THE SUMP COVER OF THE MAY NOT OPEN.
NEVER INSERT SPOONS OR CHOPSTICKS INTO THE FEEDING BASCULE, SQUEEZE CUP OR PULP SPOUT.	THE EXTRACTOR MAY BE DAMAGED.
IT IS RECOMMENDED TO DRINK THE JUICE IMMEDIATELY AFTER SQUEEZING OR IN A SHORT TIME.	THE JUICE OXIDIZES EASILY AFTER SQUEEZING SO IT IS NOT SUITABLE FOR LONG-TERM STORAGE.

TROUBLESHOOTING

PROBLEM	POSSIBLE SOLUTION
THE PRODUCT DOES NOT WORK NORMALLY	CHECK THAT THE POWER CORD IS PROPERLY CONNECTED;
	CHECK THAT ALL PARTS HAVE BEEN ASSEMBLED CORRECTLY;
	CHECK THAT THE PRODUCT HAS BEEN ASSEMBLED ACCORDING TO THE INSTRUCTIONS;
	IF THE ABOVE METHODS ARE NOT EFFECTIVE; CONTACT THE CUSTOMER SERVICE CENTER.
THE SQUEEZING CUP CANNOT BE OPENED	CHECK WHETHER THERE IS TOO MUCH RESIDUE IN THE SQUEEZING CUP. IF SO, ACTIVATE THE "REVERSE" FUNCTION TO REMOVE THE RESIDUE.
	CHECK WHETHER THERE IS A HARD OBJECT STUCK IN THE SQUEEZE CUP, SUCH AS A FRUIT PIT, IN WHICH CASE ACTIVATE THE "REVERSE FUNCTION TO RETURN THE HARD OBJECT TOP PART;
	IF THE PROBLEM CANNOT BE SOLVED BY THE ABOVE METHODS CALL THE CUSTOMER SERVICE CENTER FOR ADVICE. DO NOT DISASSEMBLE THE PRODUCT BY APPLYING EXCESSIVE STRENGTH.
THE DEVICE SUDDENLY STOPS WORKING DURING SQUEEZING	TOO MANY INGREDIENTS MAY HAVE BEEN PUT IN. IN THIS CASE, PRESS THE "REVERSE" BUTTON TO RUN THE MACHINE IN THE OPPOSITE DIRECTION. TAKE OUT THE INGREDIENTS AND CUT THEM INTO SMALL PIECES, THEN PUT THEM BACK IN TO RUN AGAIN. IF THE ABOVE METHOD IS NOT EFFECTIVE, CALL THE CUSTOMER SERVICE CENTER FOR CONSULTATION.
THERE IS JUICE LEAKAGE AT THE BOTTOM OF THE SQUEEZE CUP	CHECK WHETHER:
	THE SILICONE SEAL IN THE CENTER OF THE CUP IS INSTALLED IN PLACE;
	SILICONE SEAL RING AT THE CENTER OF THE SQUEEZE CUP IS INSTALLED AND IN PLACE.
	IF THE SILICONE SEAL IS CORRECTLY POSITIONED, CHECK IF TOO MANY INGREDIENTS ARE PUT IN, AS THIS MAY CAUSE THE SILICONE SEAL RING TO OPEN.
	IF THE ABOVE METHODS CANNOT SOLVE THE PROBLEM. PLEASE CONTACT THE CUSTOMER CENTER FOR CONSULTATION.
THE SQUEEZING CUP IS DEFORMED	WHEN OPERATING THE DEVICE, IT IS NORMAL FOR THE SQUEEZING CUP TO DEFORM SLIGHTLY, THIS IS NOT A PROBLEM.
DURING OPERATION, THE PRODUCT MAKES A SOUND DUE TO FRICTION OF THE PARTS	DURING OPERATION, THE PRODUCT MAKES A SOUND DUE TO FRICTION OF THE PARTS DURING THE SQUEEZING PROCESS, THE FRUIT AND SQUEEZING CUP SOMETIMES PRODUCE A FRICTION SOUND, WHICH IS A NORMAL PHENOMENON.

LEGAL WARRANTY OF CONFORMITY

THE CONSUMER IS ENTITLED TO THE LEGAL GUARANTEE OF CONFORMITY ON CONSUMER GOODS AS GOVERNED BY THE LEGISLATION IN FORCE IN THE COUNTRY WHERE THE PRODUCT IS PURCHASED.
IF THE PRODUCT DOES NOT CONFORM TO THE DESCRIPTION, QUANTITY, QUALITY AND OTHER CHARACTERISTICS CONTAINED IN THE CONTRACT OF SALE, OR IF IT HAS DEFECTS OR MALFUNCTIONS, OR IF IT IS NOT SUITABLE FOR ITS INTENDED PURPOSE OR IF IT DOES NOT HAVE THE QUALITIES AND OTHER CHARACTERISTICS PROMISED OR THAT THE CONSUMER COULD REASONABLY EXPECT AS THEY ARE NORMALLY PRESENT IN GOODS OF THE SAME TYPE, THE CONSUMER MAY TURN TO HIS SELLER TO EXERCISE THE REMEDIES RECOGNISED BY THE LEGISLATION ON CONSUMER RIGHTS AND LEGAL GUARANTEE OF CONFORMITY.
IT IS ADVISABLE TO KEEP THE PURCHASE RECEIPT OR OTHER FISCALLY OBLIGATORY DOCUMENT PROVING THE DATE OF PURCHASE, AS THE AFORESAID DOCUMENTS MAY BE REQUIRED FOR THE AFORESAID LEGAL WARRANTY TO BE OPERATIVE.

For products purchased directly from Galileo S.p.A., at the SATUR-branded Points of Sale or through the e-commerce site www.satur.it, to the Buyer-Consumer (i.e. as a natural person acting for purposes unrelated to any entrepreneurial, commercial, handicraft or professional activity carried out - cf. art. 3, paragraph 1, lett. a), Legislative Decree 206/2005, Consumer Code) Galileo S.p.A. guarantees the conformity of the product, with respect to any defects existing at the time of delivery of the goods, for a period of 2 (two) years.
This consists of the Purchaser-Consumer's right to the restoration of conformity, i.e. the right to request the repair or replacement, free of charge, of the goods or their components that were originally defective due to manufacturing defects - unless the request is objectively impossible to meet or excessively burdensome for the seller Galileo S.p.A. - or, in the cases provided for, a price reduction or termination of the Contract in accordance with the current Consumer Code.
The purchase must be proven by a receipt or any other proof of purchase, showing the name of the Sales Point/Satur.it order number, the date of purchase of the product as well as its identification details (type, model). In the absence of any proof of purchase, the Purchaser may not be entitled to the legal guarantee of conformity.
Within one year after the delivery of the product, the defect is deemed to have existed originally, thereafter its existence must be proven. Any cosmetic defects must be discovered and reported immediately after the purchase.
The aforementioned Legal Guarantee of Conformity shall not apply in the event of:
- lack of conformity of the Product(s) manifested beyond the term of 2 (two) years from delivery;
-materials and/or components that, due to their nature, are subject to wear and tear, unless the defect is proven to be due to a manufacturing defect of the same;
- any damage due to the transport or handling of the goods unless such services have been contractually stipulated to be borne by the seller Galileo S.p.A. In this case, the special terms and conditions of shipping and transport will apply;
- incorrect installation and assembly operations, as well as incorrect connection or incorrect supply from the power supply networks, lack of connection to the earth socket, and any incorrect adjustments, in the event of incorrect, imperfect or incomplete installation due to incapacity of use on the part of the user or installer, repairs, modifications or tampering carried out by unsuitable personnel, damage caused by atmospheric agents (lightning, earthquakes, fires, floods, etc.);
- faults due to lack of regular maintenance (cleaning of condensing coils, condensation water drainage holes, water drainage and inlet filters, removal of foreign bodies, limescale, etc.) or if the storage and use instructions in the manuals are not observed, excessive environmental climatic conditions, etc;
- any problems related solely to failure to meet the customer's subjective expectations, or improper use of the device, other than domestic or other than as stipulated by the manufacturer;
- external circumstances that are not attributable to manufacturing defects.

GALILEO S.P.A. – C.F./P.IVA IT08442821008, Fully paid-up share capital 550.000,
Registration number RM-1094899 Strada Galli n. 27, 00019 Tivoli, Roma

Single point of contact purposely created for any communication, complaint, report, inquiry concerning product safety: info@galileospa.com - sicurezzaprodotto@galileospa.com

Kooper®

Le specifiche sono soggette a modifica senza preavviso.
Tutti i diritti riservati